彈簧端子連接型超薄變換器 M6S 系列

直流信號警報設定器

(PC 可設定)

主要機能與特色

- 免維護彈簧夾配線
- 5.9mm寬的超薄設計
- 總高度較低, 可安裝在深度為 120mm的接線盒中
- 在達到預定的直流輸入位準時提供繼電器接點輸出
- 可使用 PC 設定
- 可緊密安裝
- 具電源及狀態指示燈

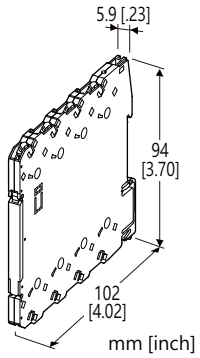

型號: M6SXAS–[1]–R[2]

訂購時指定事項

- 代碼: M6SXAS-[1]-R[2]
  請參考下面 [1] ~ [2] 項說明, 並指定各項代碼。
  (例如: M6SXAS-Z1-R/Q)
- 輸入範圍 (例如: 4 ~ 20mA DC)
- 指定選項代碼/Q 的規格
  (例如: /C01/SET)

[1] 輸入信號

電流輸入
Z1: 輸入範圍 0 ~ 50mA DC (輸入阻抗 24.9Ω)
電壓輸入
S1: 輸入範圍 -1000 ~ +1000mV DC (最小輸入阻抗 1MΩ)
S2: 輸入範圍 -10 ~ +10V DC (最小輸入阻抗 1MΩ)
(設定軟體使用在所選代碼的描述範圍內更改輸入。
如要在代碼之間進行更改, 請在使用軟體變更之前調整本體側面的輸入種類選擇開關。)

輸出信號

繼電器 c接點; 單刀雙擲開關(SPDT)

供給電源

DC 電源
R: 24V DC
(工作電壓範圍 24V ±10%, 最大漣波 10%p-p)

[2] 選項

空白: 無
/Q: 有選項 (由**選項規格**指定)

選項規格: Q (可複選)

塗層處理 (有關詳細資訊, 請參考公司的網站。)
/C01: 矽膠塗層
/C02: 聚氨酯塗層
出廠時預先設定
/SET: 根據訂購資訊表(No. ESU-7828)預設

相關產品

- PC 設定軟體 (型號: M6CFG)
  軟體可在 MG<株> 或能麒公司的網站上下載。

需要專用傳輸線將本單元連接到 PC。 有關適用的連接線, 請參閱軟體下載網頁或 PC 設定軟體的操作手冊。

一般規格

連接方式
輸出入信號: 彈簧夾式端子連接
供給電源: 透過安裝基座(型號: M6SBS)
或彈簧夾式端子連接
適用線徑: 0.2 ~ 2.5mm^2, 剝線長度 8mm
外殼材質: 阻燃樹脂(黑色)
隔離: 輸入–輸出–供給電源之間
電源指示燈: 供電時綠色 LED 亮燈
狀態指示燈: 橙色 LED, 透過 LED 的閃爍模式顯示變換器的動作狀態
警報監視燈: 當警報被觸發動作時, 紅色 LED 亮燈
設定: 從PC 下載;

- 輸入種類及範圍
- 輸入微調
- 警報設定值 (輸入%值)
- 警報動作方式 (上限、下限)
- 警報時線圈 (激磁、非激磁)
- 開機延遲時間 (0 ~ 999秒)
- 警報 ON 延遲時間 (0 ~ 999秒)
- 滯後(不感帶) (輸入%值)
- 警報測試
- 其它

有關詳細內容, 請參閱 PC 設定軟體的使用說明書。
設定軟體連接用接頭: ø2.5 小型立體聲插孔; RS-232-C 信號
工廠出貨時的標準設定

- 警報設定值: 80%
- 警報動作方式: 上限
- 警報時線圈: 激磁
- 開機延遲時間: 5秒
- 警報 ON 延遲時間: 0秒
- 滯後(不感帶) : 1.0%

能麒企業股份有限公司
https://www.fcpro.com.tw

輸入規格

■ DC 電流輸入: 內建輸入電阻
(如果未指定, 輸入範圍為 4 ~ 20mA DC。)
輸入範圍: 0 ~ 50mA DC
最小跨度: 2mA
輸入偏移量(offset): 輸入範圍的任意點

■ DC 電壓輸入
- 代碼 S1 (低電壓範圍)
  輸入範圍: -1000 ~ +1000mV DC
  最小跨度: 100mV
- 代碼 S2 (高電壓範圍)
  輸入範圍: -10 ~ +10V DC
  最小跨度: 1V

輸入偏移量(offset): 輸入範圍的任意點
如果未指定, 則輸入範圍如下所示。
S1: 0 ~ 100mV DC
S2: 1 ~ 5V DC

輸出規格

■ 警報輸出
繼電器額定負載
250V AC @2A (cos θ = 1)
30V DC @2A (電阻性負載)
最大開閉電壓: 250V AC 或 125V DC
最大開閉功率: 500VA 或 60W
最小負載: 5V DC @10mA
機械壽命: 500萬次 (頻度 180次 /分)

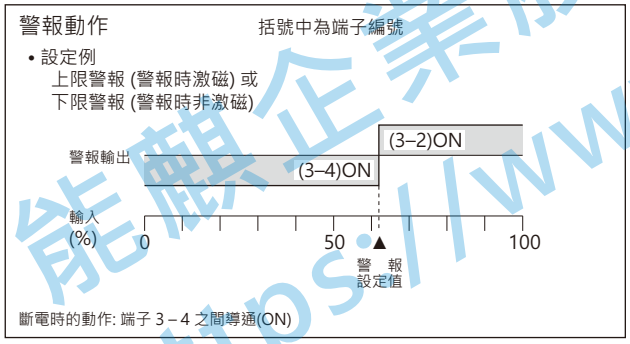

安裝規格

耗電量: 約 0.5W
使用溫度範圍: -20 ~ +55°C (-4 ~ +131°F)
使用濕度範圍: 30 ~ 90%RH (無結露)
安裝固定: 安裝基座(型號: M6SBS) 或 DIN滑軌
重量: 65g (2.3oz)

性能 (跨度的百分比)

設定精度(觸發點精度): ±0.05%
設定精度與輸入跨度成反比。
[例] 輸入種類 0 ~ 50mA, 輸入範圍 4 ~ 20mA
最大輸入範圍(50mA) ÷ 輸入跨度(16mA) × 0.05%
= ±0.16%
溫度係數: 最大跨度的 ±0.01%/°C (±0.006%/°F)
反應時間: 0.2秒以下 (90% 設定時, 0 → 100% 輸入的反應時間)
線路電壓變動的影響: 在電壓範圍內為 ±0.1%
絕緣阻抗: 100MΩ 以上 /500V DC
耐電壓: 2000V AC @1分鐘 (輸入–輸出–供給電源–大地之間)

標準與認證

EU 符合性:
EMC 指令
EMI EN 61000-6-4
EMS EN 61000-6-2
低電壓指令
EN 61010-1
測量類別 II (輸出)
污染等級 2
輸入或供給電源–輸出之間: 加強絕緣隔離(300V)
輸入–供給電源之間: 基本絕緣隔離(300V)
RoHS 指令

能麒企業股份有限公司
https://www.fapro.com.tw

外部視圖

■ 前視圖 (上蓋打開時)

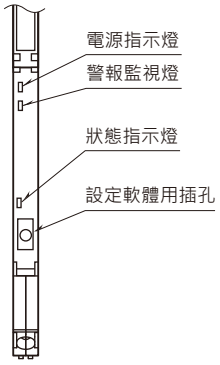

■ 側視圖

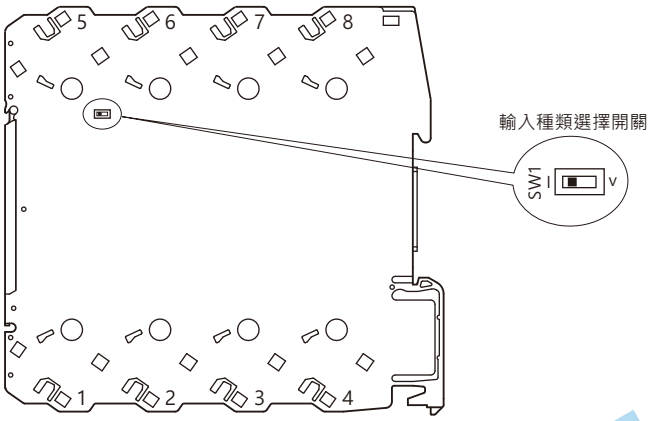

在使用 PC 設定軟體(型號: M6CFG) 變更輸入範圍之前, 需要先調整指撥開關設定輸入類型。
詳細步驟請參考使用說明書。

外型尺寸及端子配置圖 單位: mm [inch]

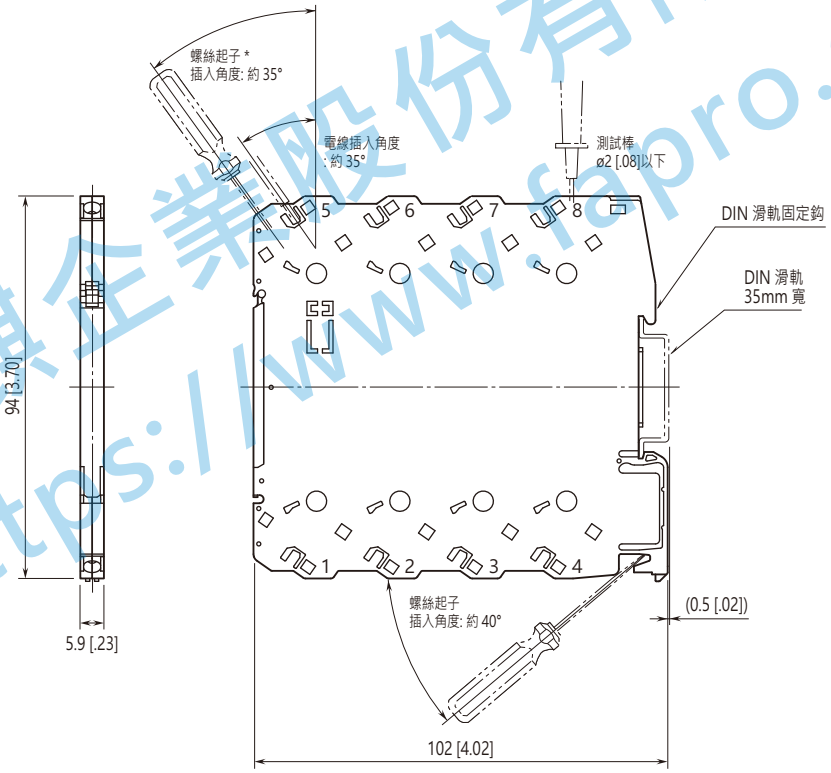

• 安裝時, 單元之間不需要額外的空間。

*使用一字螺絲起子: 請使用尖端寬度 3.8mm 以下, 尖端厚度 0.5 ~ 0.6mm 左右。

能麒企業股份有限公司
https://www.fapro.com.tw

電路概要和接線圖

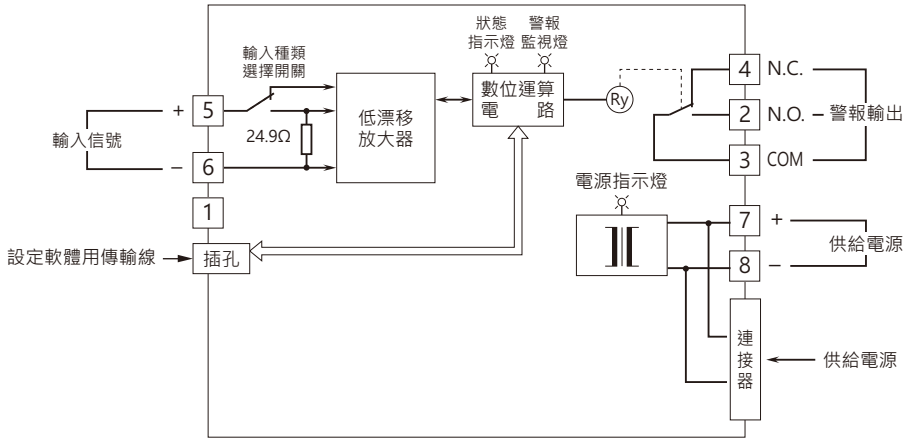

■ 繼電器接點保護措施

• AC 負載時

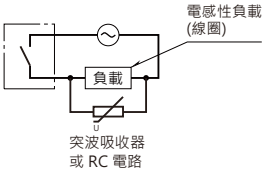

• DC 負載時

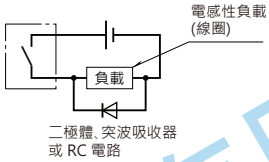

⚠ 規格如有更改，恕不另行通知。

能麒企業股份有限公司
https://www.fapro.com.tw