彈簧端子連接型超薄轉換器 M6S 系列

安裝基座

主要機能與特色

- 與 M6SPSx 或 M6-PSM 電源模組組合, 可以對 M6S 系列變換器統一集中供電。

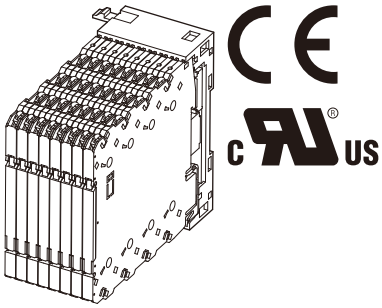

型號: M6SBS–[1][2]

訂購時指定事項

- 代碼: M6SBS-[1][2]
  請參考下面 [1] ~ [2] 項說明, 並指定各項代碼。
  (例如: M6SBS-08/UL/Q)
- 指定選項代碼/Q 的規格
  (例如: /C01)

[1] 槽位數量

08: 8槽
08P: 8槽 (增設用)
08A: 8槽 + 電源模組(型號: M6-PSM)用槽位
(UL 規格不適用)

[2] 選項(可複選)

標準與認證
空白: CE 標誌
/UL: UL 認證、CE 標誌
其它選項
空白: 無
/Q: 上述以外的選項 (由**選項規格**指定)

選項規格: Q

塗層處理 (有關詳細資訊, 請參考公司的網站。)
只有電路板的焊接面有塗層處理。
/C01: 矽膠塗層
/C02: 聚氨酯塗層

相關產品

- M6S 系列信號變換器 (不能統一供電給 AC 供給電源信號變換器(供給電源代碼 M2))
- 電源模組 (型號: M6SPS1)
- 電源模組 (型號: M6SPS2)
- 電源模組 (型號: M6-PSM)
- 空模組 (型號: M6SDM)

一般規格

安裝模組數: 使用增設基座時最多可達 48個模組 (包含電源模組)
(信號變換器的可安裝數量取決於電源模組的電源容量, 請參閱 M6-PSM 規格書。)
隔離: 供給電源–大地之間

安裝規格

工作溫度: -20 ~ +55°C (-4 ~ +131°F)
工作濕度: 30 ~ 90%RH (無結露)
周圍環境: 無腐蝕性氣體或嚴重粉塵
安裝固定: 壁掛或 DIN滑軌
重量: M6SBS-08、-08P: 50g (1.8oz) 未安裝任何模組時
M6SBS-08A: 80g (2.8oz) 未安裝任何模組時

性能

絕緣阻抗: 100MΩ 以上 /500V DC
耐電壓: 2000V AC @1分鐘(供給電源–大地之間)

標準與認證

EU符合性:
EMC 指令
EMI EN 61000-6-4
EMS EN 61000-6-2
RoHS 指令
認證:
UL/C-UL L nonincendive Class I, Division 2, Groups A, B, C, and D
(ANSI/ISA-12.12.01, CAN/CSA-C22.2 No.213)
UL/C-UL 一般安全規格
(UL 61010-1, CAN/CSA-C22.2 No.61010-1)

能麒企業股份有限公司
https://www.fapro.com.tw

MG CO., LTD.
www.mgco.jp

外部視圖

從兩端的槽位依序安裝信號變換器。
電源模組(M6SPS1 或 M6SPS2) 可以安裝在任何槽位中, 但是通常建議將它們安裝在槽位1(最左端)或槽位8(最右端)。
電源模組(M6-PSM) 請安裝在 M6SBS-08A 的電源模組槽位。

■ M6SBS-08、M6SBS-08P

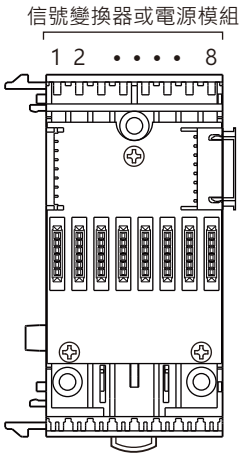

■ M6SBS-08A

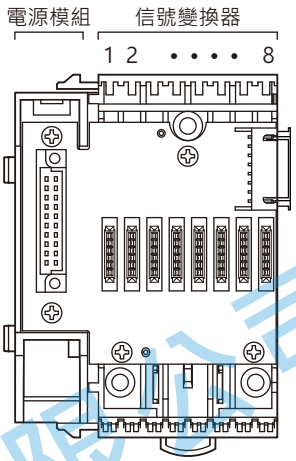

能麒企業股份有限公司
https://www.fapro.com.tw

外型尺寸圖　單位: mm [inch]

■ M6SBS-08、M6SBS-08P

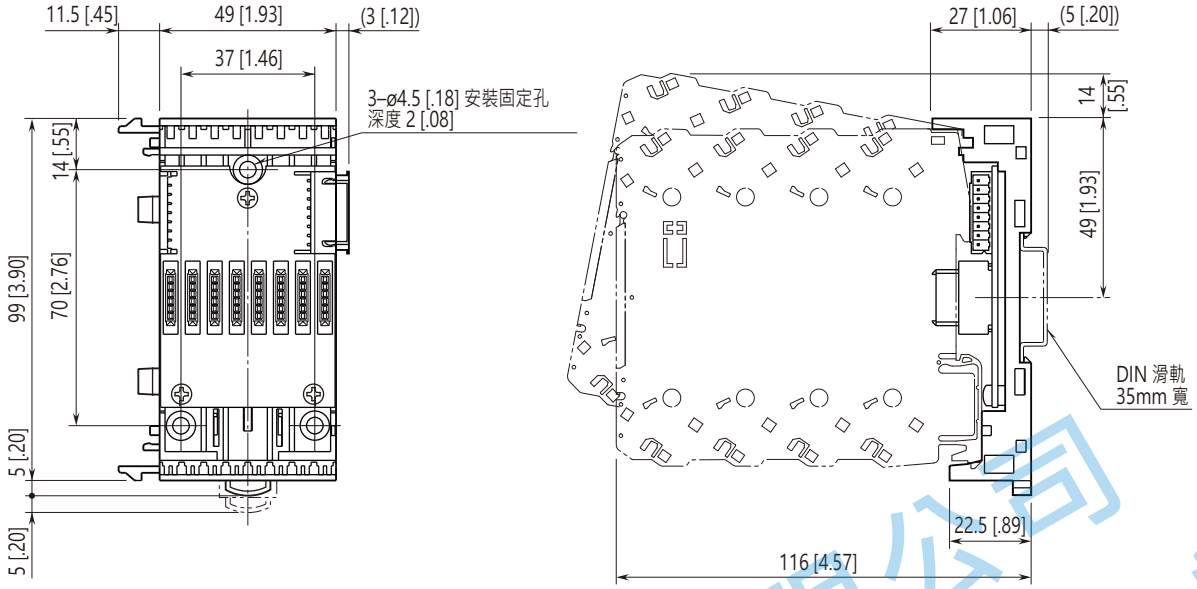

■ M6SBS-08A

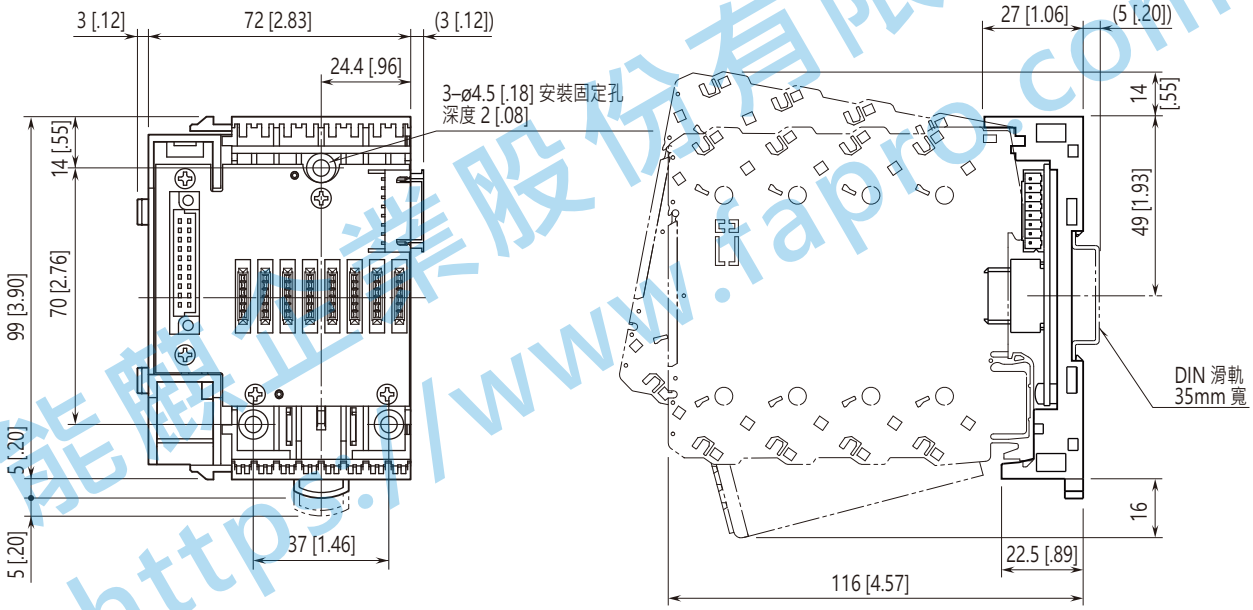

能麒企業股份有限公司
https://www.iapro.com.tw

MG CO., LTD.
www.mgco.jp

安裝空間尺寸圖　單位: mm [inch]

■ 安裝方向

此基座必須安裝在垂直面上。 以任何其他角度安裝都會導致內部溫度升高, 可能會縮短產品的預期壽命或降低其性能。

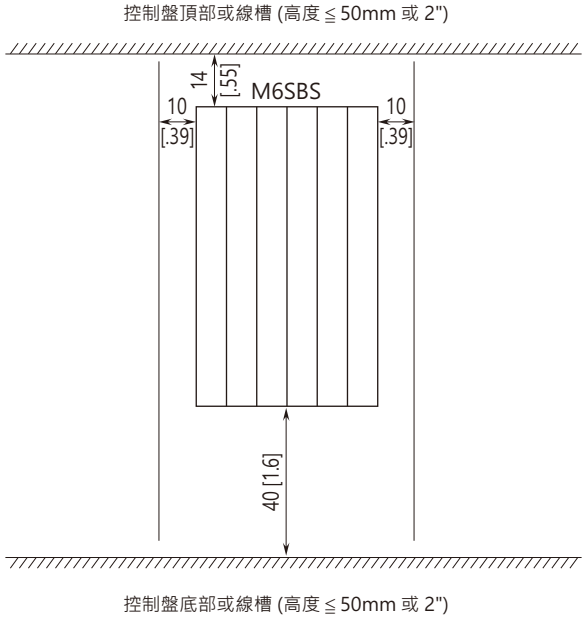

■ 壁掛安裝時

• M6SBS-08

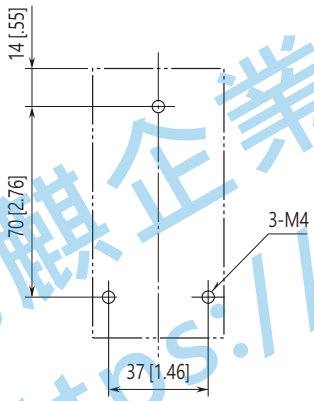

• M6SBS-08A

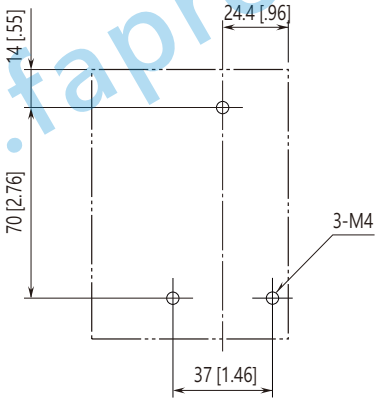

• M6SBS-08 + M6SBS-08P

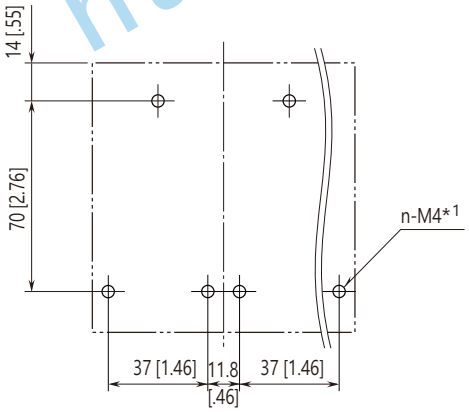

• M6SBS-08A + M6SBS-08P

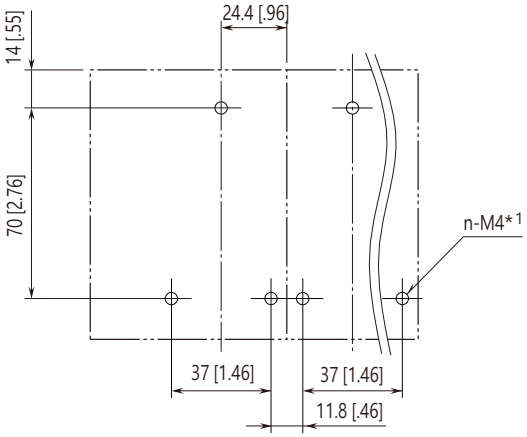

*1. n = (基座數量) x 3

能麒企業股份有限公司
https://www.tapro.com.tw

⚠ 規格如有更改，恕不另行通知。

能麒企業股份有限公司
https://www.fapro.com.tw