螺絲端子連接型超薄變換器 M6N 系列

RTD 警報設定器

(PC 可設定)

主要機能與特色

- 7.5mm寬的超薄型警報器
- 總高度較低, 可安裝在深度為 120mm的接線盒中
- 具線性化和最大值、最小值 burnout保護機能
- 可使用 PC 設定
- 可緊密安裝
- 具電源及狀態指示燈

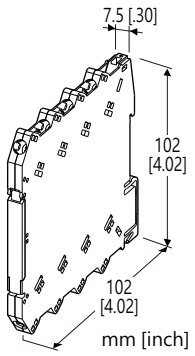

型號: M6NXAR–[1]–R[2]

訂購時指定事項

- 代碼: M6NXAR-[1]-R[2]
  請參考下面 [1] ~ [2] 項說明, 並指定各項代碼。
  (例如: M6NXAR-4-R/Q)
- 輸入溫度範圍 (例如: 0 ~ 100°C)
- 指定選項代碼/Q 的規格
  (例如: /C01)

[1] RTD 輸入

1: JPt 100 (JIS'89)
(測量範圍: -200 ~ +500°C, -328 ~ +932°F)
3: Pt 100 (JIS'89)
(測量範圍: -200 ~ +650°C, -328 ~ +1202°F)
4: Pt 100 (JIS'97, IEC)
(測量範圍: -200 ~ +850°C, -328 ~ +1562°F)
5: Pt 50 Ω (JIS'81)
(測量範圍: -200 ~ +649°C, -328 ~ +1200°F)
7: Pt 1000
(測量範圍: -200 ~ +850°C, -328 ~ +1562°F)
9: Cu 10 @25°C
(測量範圍: -50 ~ +250°C, -58 ~ +482°F)
0: 另外指定 (請提供電阻特性表。)
(PC 設定軟體用於變更輸入類型和輸入範圍。
輸入代碼 7: Pt1000 不能與其它輸入類型互相切換, 但可以變更其溫度範圍。)

輸出信號

繼電器 c接點; 單刀雙擲開關(SPDT)

供給電源

DC 電源
R: 24V DC
(工作電壓範圍 24V ±10%, 最大漣波 10%p-p)

[2] 選項

空白: 無
/Q: 有選項 (由**選項規格**指定)

選項規格: Q

塗層處理 (有關詳細資訊, 請參考公司的網站。)
/C01: 矽膠塗層
/C02: 聚氨酯塗層

相關產品

- PC 設定軟體 (型號: M6CFG)
  軟體可在 MG<株> 或能麒公司的網站上下載。
  需要專用傳輸線將本單元連接到 PC。 有關適用的連接線, 請參閱軟體下載網頁或 PC 設定軟體的操作手冊。

一般規格

連接方式
輸出入信號: M3 螺絲端子連接 (扭力 0.5N·m)
供給電源: 透過安裝基座(型號: M6NBS)
或M3 螺絲端子連接 (扭力 0.5N·m)
建議的壓接端子: 最大 5.8mm (0.23")寬; 不適合帶絕緣套
適用線徑: 0.2 ~ 2.5mm^2
外殼材質: 阻燃樹脂(黑色)
隔離: 輸入–輸出–供給電源之間
Burnout: 最大值(標準); 可設定為最小值或無burnout機能
如設定為最大值, 警報會像輸入信號超出範圍一樣動作。
線性化: 標準
電源指示燈: 供電時綠色 LED 亮燈
狀態指示燈: 橙色 LED, 透過 LED 的閃爍模式顯示變換器的動作狀態
警報監視燈: 當警報被觸發動作時, 紅色 LED 亮燈
設定: 從PC 下載;

- 輸入種類及範圍
- 輸入微調
- 使用者RTD 設定表(最大 300點)
- Burnout 設定 (最大值、最小值或無burnout)
- 警報設定值 (輸入%值)
- 警報動作方式 (上限、下限)
- 警報時線圈 (激磁、非激磁)
- 開機延遲時間 (0 ~ 999秒)
- 警報 ON 延遲時間 (0 ~ 999秒)
- 滯後(不感帶) (輸入%值)
- 警報測試
- 其它

能麒企業股份有限公司
https://www.fapro.com.tw

代理商:能麒企業股份有限公司

MG CO., LTD.
www.mgco.jp

有關詳細內容, 請參閱 PC 設定軟體的使用說明書。
設定軟體連接用接頭: ø2.5 小型立體聲插孔; RS-232-C 信號
工廠出貨時的標準設定
- 警報設定值: 80%
- 警報動作方式: 上限
- 警報時線圈: 激磁
- 開機延遲時間: 5秒
- 警報 ON 延遲時間: 0秒
- 滯後(不感帶): 1.0%
- Burnout: 最大值

■ 建議的壓接端子 (單位: mm [inch])

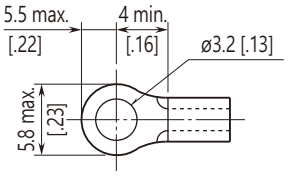

輸入規格

導線方式: 2線式或3線式RTD (出廠時設定: 3線式)
容許導線阻抗: 每線 10Ω 以下
輸入檢出電流: 1.5mA 以下
(輸入代碼 7: Pt 1000 時為 0.15mA 以下)
最小跨度: 20°C 或 36°F
輸入可能阻抗值: 0 ~ 500Ω (輸入代碼: 1、3、4、5、9)
0 ~ 5kΩ (輸入代碼: 7)
如果未指定輸入範圍, 則出廠時設定為 0 ~ 100°C。

輸出規格

■ 警報輸出
繼電器額定負載
250V AC @2A (cos θ = 1)
30V DC @2A (電阻性負載)
最大開閉電壓: 250V AC 或 125V DC
最大開閉功率: 500VA 或 60W
最小負載: 5V DC @10mA
機械壽命: 500萬次 (頻度 180次 /分)

警報動作　括號中為端子編號
• 設定例
上限警報 (警報時激磁) 或
下限警報 (警報時非激磁)

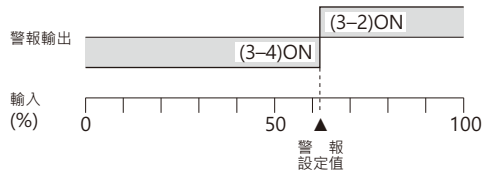

斷電時的動作: 端子 3 – 4 之間導通(ON)

安裝規格

耗電量: 約 0.5W
使用溫度範圍: -20 ~ +55°C (-4 ~ +131°F)
使用濕度範圍: 30 ~ 90%RH (無結露)
安裝固定: 安裝基座(型號: M6NBS) 或 DIN滑軌
重量: 65g (2.3oz)

性能 (跨度的百分比)

設定精度(觸發點精度):
Pt 及 JPt: 輸入範圍的 ±0.1% 或 ±0.15°C (較大的一方)
Cu 10: ±1°C
溫度係數: 最大跨度的 ±0.01%/°C (±0.006%/°F)
反應時間: 1秒以下 (90% 設定時, 0 → 100% 輸入的反應時間)
Burnout反應時間: 1秒以下
線路電壓變動的影響: 在電壓範圍內為 ±0.1%
絕緣阻抗: 100MΩ 以上 /500V DC
耐電壓: 2000V AC @1分鐘 (輸入–輸出–供給電源–大地之間)

設定精度計算例

[範例] 輸入種類 Pt 100, 輸入範圍 0 ~ 100°C
100% 輸入值: 100°C 的 0.1% 為 0.1°C,
但 0.15°C 更大, 所以選擇0.15°C。
由於輸入跨度為 100°C – 0°C = 100°C,
因此設定精度為 ±0.15%。

標準與認證

EU 符合性:
EMC 指令
EMI EN 61000-6-4
EMS EN 61000-6-2
低電壓指令
EN 61010-1
測量類別 II (輸出)
污染等級 2
輸入或供給電源–輸出之間: 加強絕緣隔離(300V)
RoHS 指令

能麒企業股份有限公司
https://www.wepro.com.tw

外部視圖

(上蓋打開時)

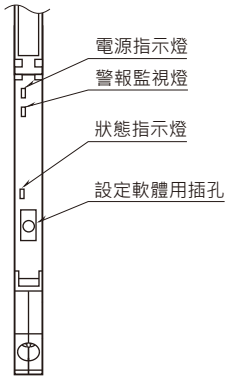

外型尺寸及端子配置圖 單位: mm [inch]

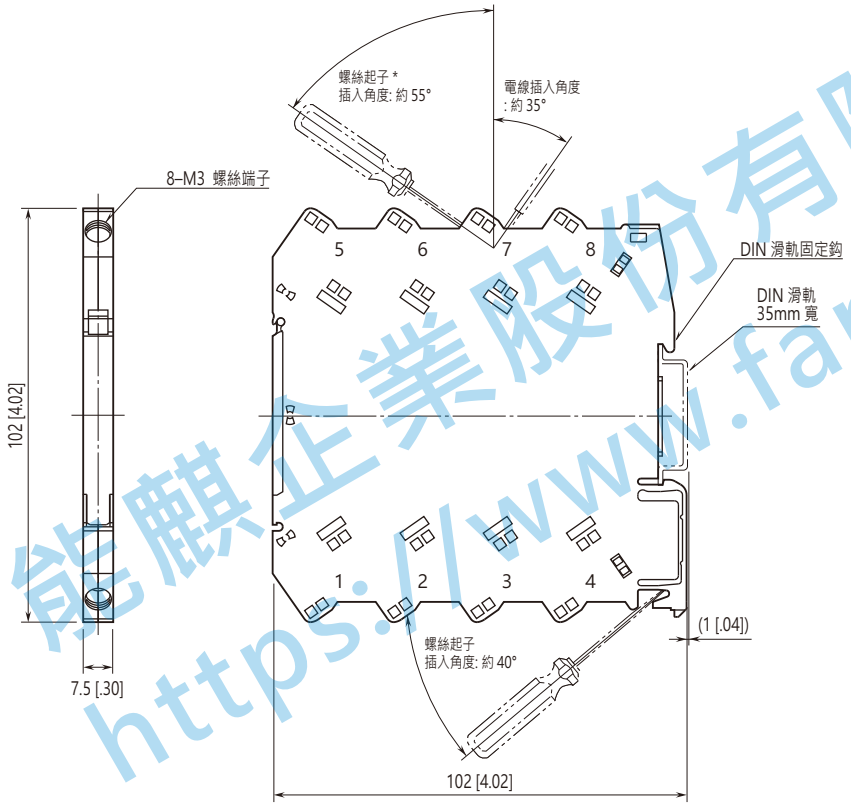

*螺絲起子直徑: 6mm [.24"] 以下

• 安裝時, 單元之間不需要額外的空間。

能麒企業股份有限公司
https://www.fapro.com.tw

電路概要和接線圖

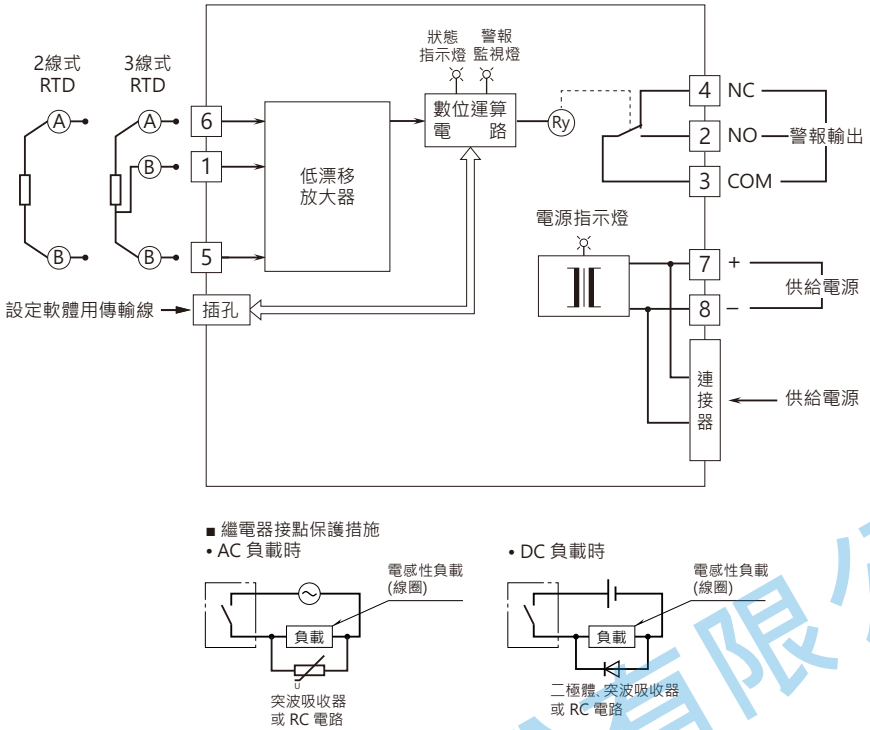

⚠ 規格如有更改，恕不另行通知。

能麒企業股份有限公司
https://www.fapro.com.tw