**歐式端子連接型超薄變換器 M6D 系列**

## 直流信號變換器

**主要機能與特色**
- 5.9mm寬的超薄設計
- 總高度較低, 可安裝在深度為 120mm 的接線盒中
- 類比電路將直流信號變換為統一信號
- 可緊密安裝
- 具電源指示燈

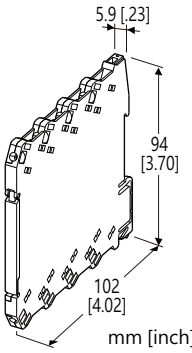


## 型號: M6DVS-[1][2]-[3][4]

## 訂購時指定事項

- 代碼: M6DVS-[1][2]-[3][4]
  請參考下面 [1] ~ [4] 項說明, 並指定各項代碼。
  (例如: M6DVS-4W4W-R/K/UL/Q)
- 特殊輸入及輸出範圍 (適用於代碼 Z & 0)
- 指定選項代碼/Q 的規格
  (例如: /C01)

## [1] 輸入信號

電流輸入
- A: 4 ~ 20mA DC (輸入阻抗 50Ω)
- B: 2 ~ 10mA DC (輸入阻抗 100Ω)
- C: 1 ~ 5mA DC (輸入阻抗 200Ω)
- D: 0 ~ 20mA DC (輸入阻抗 50Ω)
- E: 0 ~ 16mA DC (輸入阻抗 50Ω)
- F: 0 ~ 10mA DC (輸入阻抗 100Ω)
- G: 0 ~ 1mA DC (輸入阻抗 1000Ω)
- H: 10 ~ 50mA DC (輸入阻抗 20Ω)
- Z: 指定電流範圍 (請參閱**輸入規格** )

電壓輸入
- 3: 0 ~ 1V DC (最小輸入阻抗 1MΩ)
- 4: 0 ~ 10V DC (最小輸入阻抗 1MΩ)
- 5: 0 ~ 5V DC (最小輸入阻抗 1MΩ)
- 6: 1 ~ 5V DC (最小輸入阻抗 1MΩ)
- 4W: -10 ~ +10V DC (最小輸入阻抗 1MΩ)
- 5W: -5 ~ +5V DC (最小輸入阻抗 1MΩ)
- 0: 指定電壓範圍 (請參閱**輸入規格**)

## [2] 輸出信號

電流輸出
- A: 4 ~ 20mA DC (最大負載阻抗 550Ω)
- D: 0 ~ 20mA DC (最大負載阻抗 550Ω)
- G: 0 ~ 1mA DC (最大負載阻抗 11kΩ)
- Z: 指定電流範圍 (請參閱**輸出規格**)

電壓輸出
- 3: 0 ~ 1V DC (最小負載阻抗 1000Ω)
- 4: 0 ~ 10V DC (最小負載阻抗 10kΩ)
- 5: 0 ~ 5V DC (最小負載阻抗 5000Ω)
- 6: 1 ~ 5V DC (最小負載阻抗 5000Ω)
- 4W: -10 ~ +10V DC (最小負載阻抗 20kΩ)
- 5W: -5 ~ +5V DC (最小負載阻抗 10kΩ)
- 0: 指定電壓範圍 (請參閱**輸出規格**)

## [3] 供給電源

AC 電源
- M2: 100 ~ 240V AC
  (工作電壓範圍 90 ~ 264V, 47 ~ 66Hz)
  (UL 不適用)

DC 電源
- R: 24V DC
  (工作電壓範圍 24V ±10%, 最大漣波 10%p-p)

## [4] 選項(可複選)

反應時間 (0 → 90%)
- 空白: 標準反應型 (0.5秒以下)
- /K: 高速反應型 (電壓輸出約 3.5ms; 電流輸出約 25ms)

標準與認證
- 空白: CE 標記
- /UL: UL 認證、CE 標誌

其它選項
- 空白: 無
- /Q: 上述以外的選項 (由**選項規格**指定)

## 選項規格: Q

塗層處理 (有關詳細資訊, 請參考公司的網站。)
- /C01: 矽膠塗層
- /C02: 聚氨酯塗層

能麒企業股份有限公司
https://www.ferro.com.tw



MG CO., LTD.
www.mgco.jp

## 一般規格

連接方式
輸出入信號: 歐式端子連接 (扭力 0.3N·m)
供給電源: 透過安裝基座(型號:M6DBS)
(不適用於 AC 電源輸入)
或歐式端子連接 (扭力 0.3N·m)
適用線徑: 0.2 ~ 2.5mm$^2$, 剝線長度 8mm
外殼材質: 阻燃樹脂(黑色)
隔離: 輸入–輸出–供給電源之間
零點(zero)調整範圍: -2 ~ +2% (從前面板調整)
(輸出代碼 4W、5W: 以 0V 為中心調整,
輸出代碼 D: 不可能輸出 0mA 以下。)
跨度(span)調整範圍: 98 ~ 102% (從前面板調整)
電源指示燈: 供電時綠色 LED 亮燈

## 輸入規格

■ DC 電流輸入: 內建輸入電阻
輸入代碼 Z 選用時, 請從以下電阻值選擇
20Ω、50Ω、100Ω、200Ω、249Ω、1000Ω
(0.125 W ≧ [輸入電流]$^2$ × R)
■ DC 電壓輸入: -30 ~ +30V DC
最小跨度(span): 100mV
偏移量(offset): 最大 1.5倍跨度
輸入阻抗: 1MΩ 以上 (無供電時 10kΩ 以上)

## 輸出規格

■ DC 電流輸出: 0 ~ 20mA DC
最小跨度(span): 1mA
偏移量(offset): 最大 1.5倍跨度
容許負載阻抗: 輸出端子間的電壓為 11V 以下的電阻值
■ DC 電壓輸出: 0 ~ 10V DC
最小跨度(span): 1V
偏移量(offset): 最大 1.5倍跨度
容許負載阻抗: 輸出端子間的電流為 1mA 以下的電阻值
(輸出為 1V 以上時)

## 安裝規格

耗電量
•AC 電源: 2VA 以下
•DC 電源: 約 0.5W
使用溫度範圍: -20 ~ +55°C (-4 ~ +131°F)
使用濕度範圍: 30 ~ 90%RH (無結露)
安裝固定: 安裝基座 (型號: M6DBS) 或 DIN滑軌
重量: 60g (2.1oz)

## 性能 (跨度的百分比)

基準精度: ±0.1%
溫度係數: 最大跨度的 ±0.01%/°C (±0.006%/°F)
線路電壓變動的影響: 在電壓範圍內為 ±0.1%
絕緣阻抗: 100MΩ 以上 /500V DC
耐電壓: 2000V AC @1分鐘 (輸入–輸出–供給電源–大地之間)

## 標準與認證

EU 符合性:
EMC 指令
EMI EN 61000-6-4
EMS EN 61000-6-2
低電壓指令
EN 61010-1
安裝類別 II
污染度 2
輸入–輸出–供給電源之間: 加強絕緣 (300V)
輸入–輸出之間: 基本絕緣 (300V)
RoHS 指令
認證:
UL/C-UL nonincendive Class I, Division 2,
Groups A, B, C, and D
(ANSI/ISA-12.12.01, CAN/CSA-C22.2 No.213)
UL/C-UL 一般安全規格
(UL 61010-1, CAN/CSA-C22.2 No.61010-1)

能麒企業股份有限公司
https://www.fapro.com.tw

## 外部視圖

(上蓋打開時)

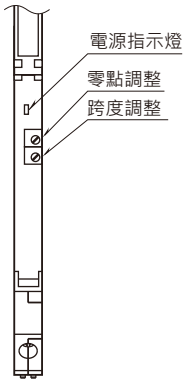


## 外型尺寸及端子配置圖 單位: mm [inch]

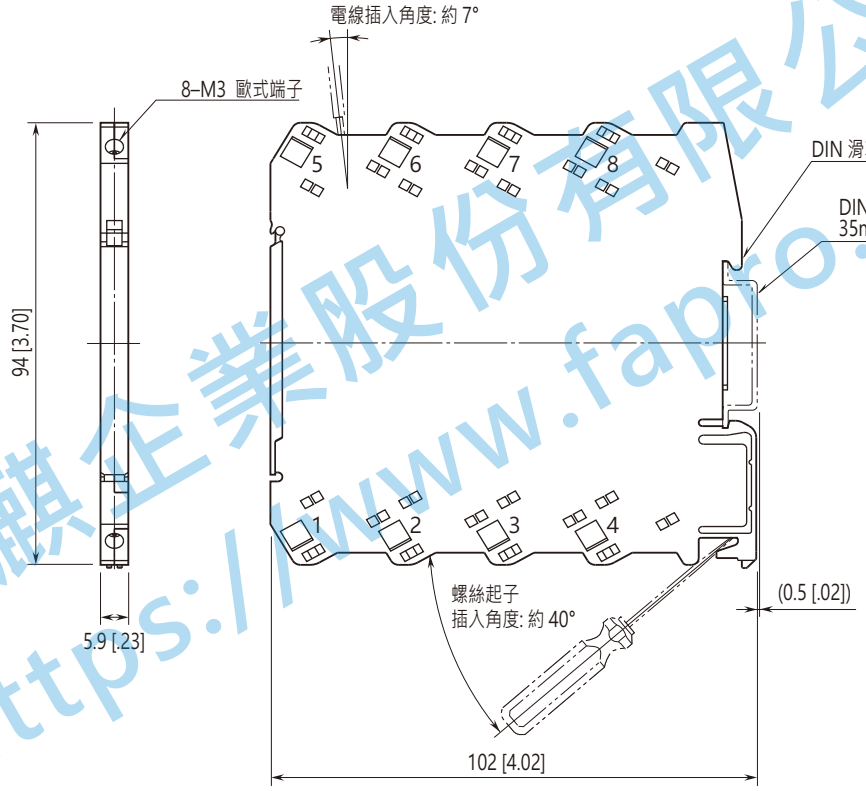


• 安裝時, 單元之間不需要額外的空間。

能麒企業股份有限公司
https://www.fapro.com.tw

## 電路概要和接線圖

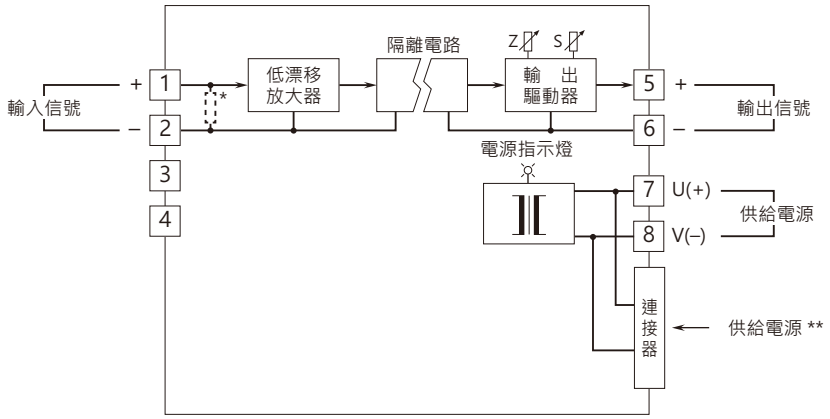


* 電流輸入規格內建輸入分流電阻。
** 僅適用於 DC 電源輸入規格。

⚠ 規格如有更改，恕不另行通知。

能麒企業股份有限公司
https://www.fapro.com.tw