歐式端子連接型超薄變換器 M6D 系列

CT 變換器

(夾式 AC 電流傳感器輸入)

主要機能與特色

- 將 AC 電流信號轉換為適合 PC/PLC 輸入處理的低漣波標準信號
- 5.9mm寬的超薄設計
- 總高度較低, 可安裝在深度為 120mm 的接線盒中
- 可緊密安裝
- 具電源指示燈

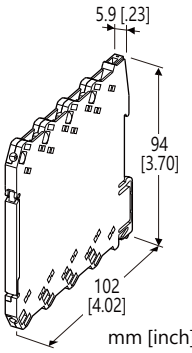

型號: M6DCTC–[1][2]–R[3]

訂購時指定事項

- 代碼: M6DCTC-[1][2]-R[3]
  請參考下面 [1] ~ [3] 項說明, 並指定各項代碼。
  (例如: M6DCTC-56004W-R/Q)
- 特殊輸出範圍(適用代碼 Z & 0)
- 指定選項代碼/Q 的規格
  (例如: /C01)

夾式交流電流傳感器需另外購買。

[1] 輸入信號

CLSE 傳感器輸入
- 5R5: 0 ~ 5A AC
- 550: 0 ~ 50A AC
- 5100: 0 ~ 100A AC
- 5200: 0 ~ 200A AC
- 5400: 0 ~ 400A AC
- 5600: 0 ~ 600A AC

CLSB 傳感器輸入 (CE 不適用)
- 210: 0 ~ 10A AC
- 215: 0 ~ 15A AC
- 220: 0 ~ 20A AC
- 230: 0 ~ 30A AC
- 240: 0 ~ 40A AC
- 250: 0 ~ 50A AC
- 260: 0 ~ 60A AC
- 275: 0 ~ 75A AC
- 2100: 0 ~ 100A AC
- 2125: 0 ~ 125A AC
- 2150: 0 ~ 150A AC
- 2175: 0 ~ 175A AC
- 2200: 0 ~ 200A AC
- 2225: 0 ~ 225A AC
- 2250: 0 ~ 250A AC
- 2300: 0 ~ 300A AC
- 2350: 0 ~ 350A AC
- 2400: 0 ~ 400A AC
- 2500: 0 ~ 500A AC
- 2600: 0 ~ 600A AC

[2] 輸出信號

電流輸出
- A: 4 ~ 20mA DC (最大負載阻抗 550Ω)
- D: 0 ~ 20mA DC (最大負載阻抗 550Ω)
- G: 0 ~ 1mA DC (最大負載阻抗 11kΩ)
- Z: 指定電流 (請參閱輸出規格)

電壓輸出
- 3: 0 ~ 1V DC (最小負載阻抗 1000Ω)
- 4: 0 ~ 10V DC (最小負載阻抗 10kΩ)
- 5: 0 ~ 5V DC (最小負載阻抗 5000Ω)
- 6: 1 ~ 5V DC (最小負載阻抗 5000Ω)
- 4W: -10 ~ +10V DC (最小負載阻抗 20kΩ)
- 5W: -5 ~ +5V DC (最小負載阻抗 10kΩ)
- 0: 指定電壓 (請參閱輸出規格)

供給電源

DC 電源
- R: 24V DC
  (工作電壓範圍 24V ±10%, 最大漣波 10%p-p)

[3] 選項

空白: 無
/Q: 有選項 (由**選項規格**指定)

選項規格: Q

塗層處理 (有關詳細資訊, 請參考公司的網站。)
- /C01: 矽膠塗層
- /C02: 聚氨酯塗層

相關產品

- 夾式 AC 電流傳感器 (型號: CLSB)
- 夾式 AC 電流傳感器 (型號: CLSE)

(要符合 CE 標誌時, 請選擇"CLSE-x/CE" 與變換器組合)

能麒企業股份有限公司
https://www.fapco.com.tw

MG CO., LTD.
www.mgco.jp

一般規格

連接方式
輸出入信號: 歐式端子連接 (扭力 0.3N·m)
供給電源: 透過安裝基座(型號: M6DBS)
或歐式端子連接 (扭力 0.3N·m)
適用線徑: 0.2 ~ 2.5mm^2, 剝線長度 8mm
外殼材質: 阻燃樹脂(黑色)
隔離: 輸入–輸出–供給電源之間
輸入波形
RMS 有效值運算: 第 3次諧波含量 15% 以下
零點(zero)調整範圍: -2 ~ +2% (從前面板調整)
(輸出代碼 4W、5W: 以 0V 為中心調整;
輸出代碼 D: 不能輸出 0mA 以下。)
跨度(span)調整範圍: 98 ~ 102% (從前面板調整)
電源指示燈: 供電時綠色 LED 亮燈

輸入規格

■ 夾式 AC 電流傳感器 CLSE 輸入
(傳感器型號: AC 輸入信號)
CLSE-R5: 0 ~ 5A
CLSE-05: 0 ~ 50A
CLSE-10: 0 ~ 100A
CLSE-20: 0 ~ 200A
CLSE-40: 0 ~ 400A
CLSE-60: 0 ~ 600A
頻率: 50 / 60Hz
動作輸入範圍: 額定電流的 5 ~ 120%
過電流強度:
CLSE-R5: 10A 連續
CLSE-05: 60A 連續
CLSE-10: 120A 連續
CLSE-20: 240A 連續
CLSE-40: 480A 連續
CLSE-60: 720A 連續
注意: 請在 480V 以下的回路中使用。
■ 夾式 AC 電流傳感器 CLSB 輸入
(傳感器型號: AC 輸入信號)
CLSB-05:
0 ~ 10A AC、0 ~ 15A AC、0 ~ 20A AC
0 ~ 30A AC、0 ~ 40A AC、0 ~ 50A AC
CLSB-10:
0 ~ 60A AC、0 ~ 75A AC、0 ~ 100A AC
CLSB-20:
0 ~ 125A AC、0 ~ 150A AC、0 ~ 175A AC
0 ~ 200A AC、0 ~ 225A AC、0 ~ 250A AC
CLSB-40:
0 ~ 300A AC、0 ~ 350A AC、0 ~ 400A AC
CLSB-60:
0 ~ 500A AC、0 ~ 600A AC
頻率: 50 /60Hz
動作輸入範圍: 額定電流的 5 ~ 120%
過電流強度:
CLSB-05: 100A 連續
CLSB-10: 200A 連續
CLSB-20: 300A 連續
CLSB-40: 600A 連續
CLSB-60: 720A 連續
注意: 請在 440V 以下的回路中使用。

輸出規格

■ DC 電流輸出: 0 ~ 20mA DC
最小跨度(span): 1mA
偏移量(offset): 最大 1.5 倍跨度
容許負載阻抗: 輸出端子間的電壓為11V 以下的電阻值
■ DC 電壓輸出: 0 ~ 10V DC
最小跨度(span): 1V
偏移量(offset): 最大 1.5 倍跨度
容許負載阻抗: 輸出端子間的電流為 1mA 以下的電阻值
(輸出 ≧ 1V 時)

安裝規格

耗電量: 約 0.5W
使用溫度範圍: -20 ~ +55°C (-4 ~ +131°F)
使用濕度範圍: 30 ~ 90%RH (無結露)
安裝固定: 安裝基座 (型號: M6DBS) 或 DIN滑軌
重量: 60g (2.1oz)

性能 (跨度的百分比)

基準精度: ±0.5% (輸入範圍的 5 ~ 100% 時)
溫度係數: 最大跨度的 ±0.015%/°C (±0.008%/°F)
反應時間: 1秒以下 (0 → 90%)
線路電壓變動的影響: 在電壓範圍內為 ±0.1%
絕緣阻抗: 100MΩ 以上 /500V DC
耐電壓: 2000V AC @1分鐘 (輸入–輸出–供給電源–大地之間)

標準與認證

EU 符合性:
EMC 指令
EMI EN 61000-6-4
EMS EN 61000-6-2
RoHS 指令

能麒企業股份有限公司
https://www.cmp.com.tw

外部視圖

(上蓋打開時)

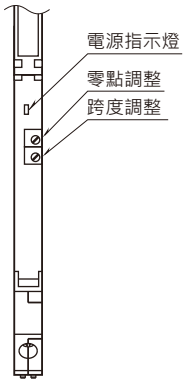

外型尺寸及端子配置圖 單位: mm [inch]

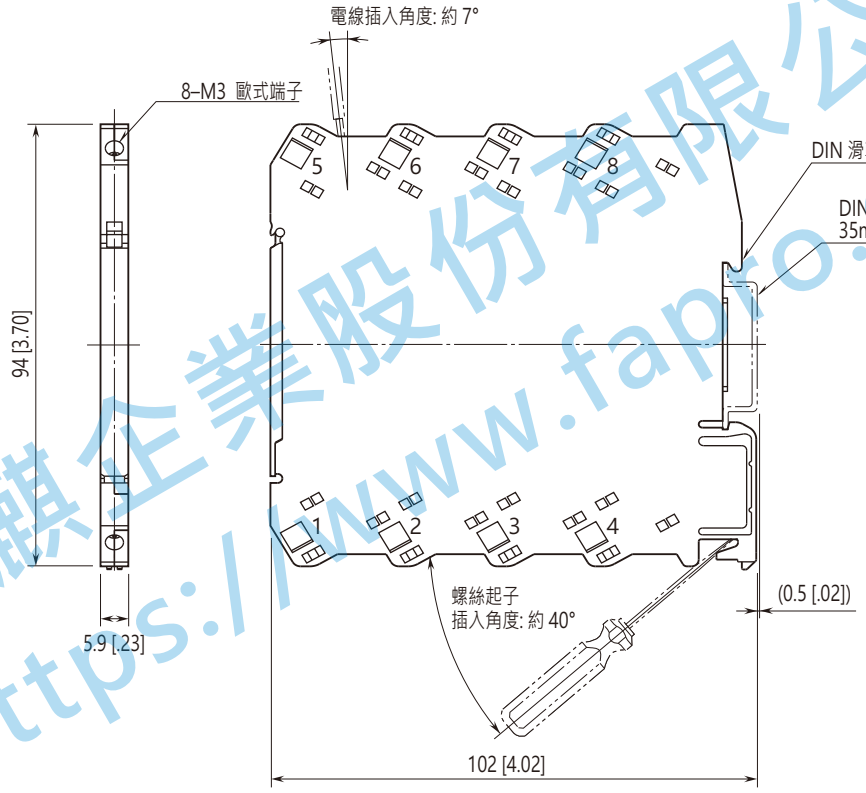

• 安裝時, 單元之間不需要額外的空間。

能麒企業股份有限公司
https://www.fapro.com.tw

電路概要和接線圖

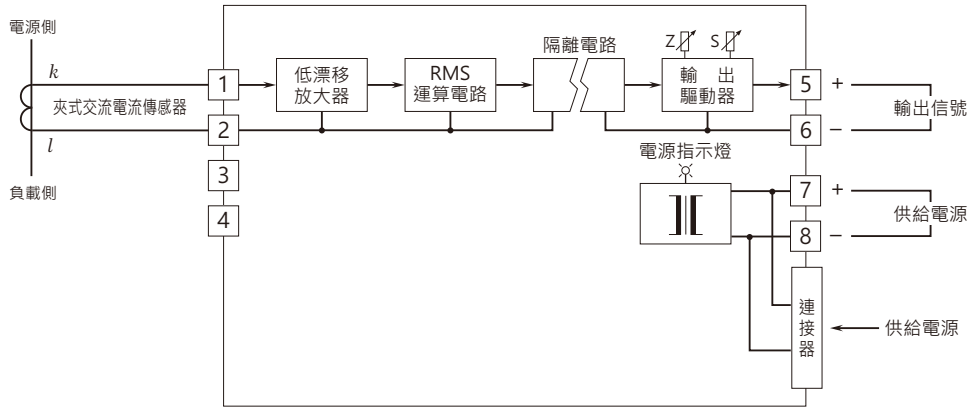

⚠ 規格如有更改，恕不另行通知。

能麒企業股份有限公司
https://www.fapro.com.tw