塔燈系列

接點輸入控制型塔燈

(小型, 直徑 40mm, 1 ~ 5層)

主要機能與特色

- 接點輸入控制型塔燈
- 使用來自 PLC 的接點信號控制警示燈的亮燈/閃爍以及蜂鳴器聲音的輸出
- 可切換負(–)COM 或 正(+)COM

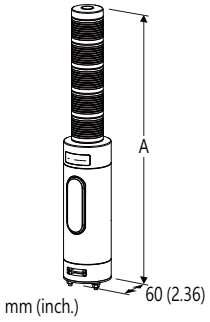

塔燈層數	A
1	224 (8.82)
2	256 (10.08)
3	288 (11.34)
4	320 (12.60)
5	352 (13.86)

型號: IT40SA1-[1][2][3][4][5][6]D1-[7][8]

訂購時指定事項

- 訂購代碼: IT40SA1-[1][2][3][4][5][6]D1-[7][8]
  請參考下面 [1] ~ [8] 項說明, 並指定各項代碼。
  (例如: IT40SA1-5RYGBWD1-M2/Q)
- 當多層選擇相同的顏色時, 請使用訂購資訊表(No. ESU-2375)指定電纜線顏色。
- 指定選項代碼 /Q 的規格
  (例如: /C01)

[1] 塔燈層數

1: 1層
2: 2層
3: 3層
4: 4層
5: 5層

[2] 燈號1 發光顏色

(從上往下數第一層)
R: 紅色
Y: 琥珀色
G: 綠色
B: 藍色
W: 白色

[3] 燈號2 發光顏色

(從上往下數第二層)
R: 紅色
Y: 琥珀色
G: 綠色
B: 藍色
W: 白色
N: 無 (當選擇的塔燈層數為 2 ~ 5層時不可選用)

[4] 燈號3 發光顏色

(從上往下數第三層)
R: 紅色
Y: 琥珀色
G: 綠色
B: 藍色
W: 白色
N: 無 (當選擇的塔燈層數為 3 ~ 5層時不可選用)

[5] 燈號4 發光顏色

(從上往下數第四層)
R: 紅色
Y: 琥珀色
G: 綠色
B: 藍色
W: 白色
N: 無 (當選擇的塔燈層數為 4 ~ 5層時不可選用)

[6] 燈號5 發光顏色

R: 紅色
Y: 琥珀色
G: 綠色
B: 藍色
W: 白色
N: 無 (當選擇的塔燈層數為 5層時不可選用)

* 所選塔燈層數以外的層數, 其顏色代碼請選擇選項 "N: 無"。

安裝方式

D: 直接安裝

設計類型

1: Type 1
(請參考外形尺寸圖)

能麒企業股份有限公司
https://www.fapro.com.tw

代理商:能麒企業股份有限公司

[7] 供給電源

AC 電源
M2: 100 ~ 240V AC
(容許電壓範圍 85 ~ 264V, 47 ~ 66Hz)
DC 電源
R: 24V DC
(容許電壓範圍 24V±10%, 最大漣波 10%p-p)

[8] 選項

空白: 無
/Q: 有選項 (由**選項規格**指定)

選項規格: Q

塗層處理 (有關詳細資訊, 請參考公司的網站。)
/C01: 矽膠塗層
/C02: 聚氨酯塗層
/C03: 橡膠塗層

相關產品

- 安裝桿 (型號: ITPL、ITB、ITP、ITW 及 ITS)
- 安裝適配器 (型號: ITAD1、ITAM、ITAR 及 ITAW)

一般規格

防護等級: IP 65 (僅在垂直安裝時才符合, 但不包括底部)
連接方式
供給電源: UL1007 AWG20
輸入信號: UL1007 AWG22
外殼材質: 阻燃樹脂
燈罩材質: 阻燃樹脂 (透明)
隔離: 輸入–供給電源– FE1(機能接地)之間
(僅供給電源代碼為 M2時適用)
指撥開關設定: 詳細內容請參閱使用說明書
- 蜂鳴器音量
- 蜂鳴器間歇頻率
- 燈號閃爍頻率

燈號: 紅色、琥珀色、綠色、藍色和白色 LED, 亮燈/閃爍
(周期約 2Hz、10Hz)
狀態指示燈: Power, 綠色 LED, 正常動作時亮燈
蜂鳴聲: 頻率約 3.3kHz, 連續/間歇 (周期約 2Hz、10Hz)

輸入規格

■ 接點輸入: 乾接點、開集極 PNP或 NPN
適合接點:
負載電壓: ≧ 35V DC
負載電流: ≧ 50mA/點
殘留電壓: ≦ 0.5V
洩漏電流: ≦ 0.1mA
供給電源代碼 M2時, 只有乾接點、開集極 NPN

安裝規格

耗電量
- AC 電源:
  100V AC 時約 5VA
  200V AC 時約 7VA
  240V AC 時約 8VA
- DC 電源: 約 2.5W; 約 100mA

使用溫度範圍: -10 ~ +55°C (14 ~ 131°F)
使用濕度範圍: 30 ~ 90%RH (無結露)
使用周圍環境: 無腐蝕性氣體
固定方式: 直接安裝 (垂直方向)
重量: 約 650g (1.43lb)

性能

絕緣阻抗: 100MΩ以上 /500V DC
(僅供給電源代碼為 M2時適用)
耐電壓: 1500V AC @1分鐘 (輸入–供給電源– FE1 之間)
(僅供給電源代碼為 M2時適用)

標準及認證

EU 符合性:
EMC 指令
EN 60947-5-1
低電壓指令
EN 60947-5-1
- 24V DC 電源
  安裝類別 III
  污染等級 3
- 100 ~ 240V AC 電源
  安裝類別 II
  污染等級 2

網路–供給電源之間: 加強絕緣隔離(300V)
RoHS 指令
端子台保護結構: 手指保護(VDE 0660-514)

能麒企業股份有限公司
https://www.fapro.com.tw

代理商:能麒企業股份有限公司

外部視圖

■ 前視圖 (操作蓋板打開時)

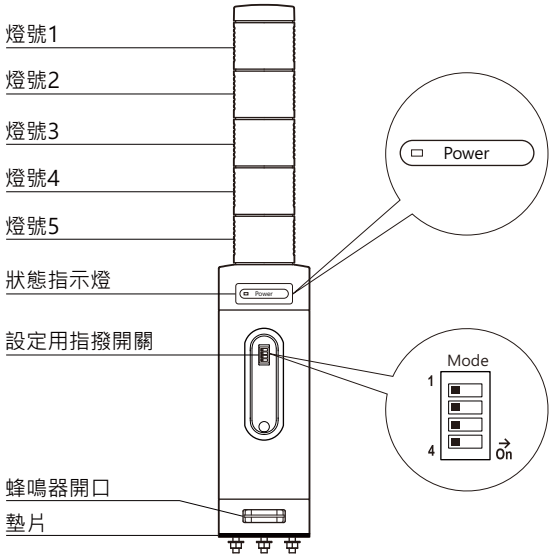

外型尺寸圖　單位: mm

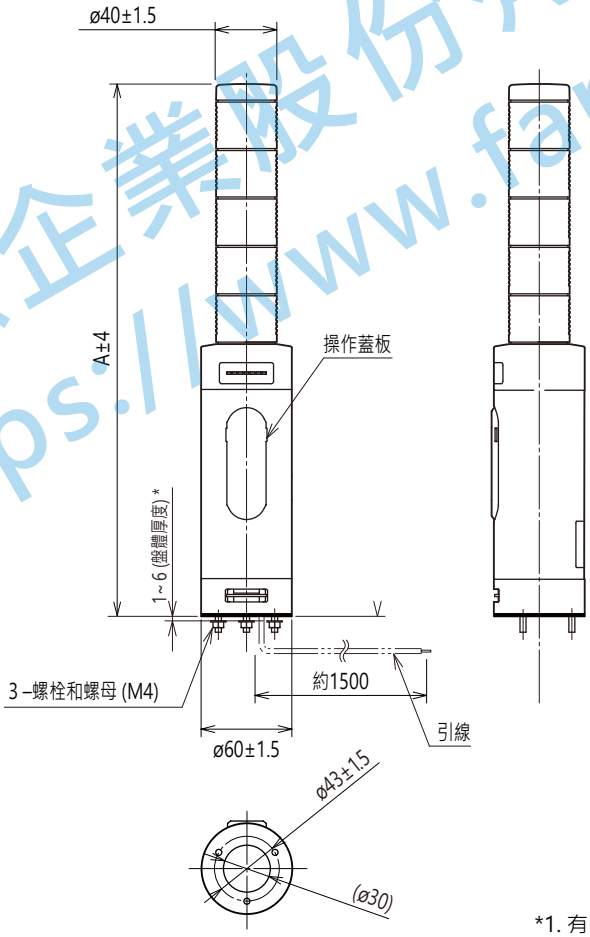

塔燈層數	A
1	224
2	256
3	288
4	320
5	352

*1. 有關其它螺栓長度, 請來電諮詢。

能麒企業股份有限公司
https://www.fapro.com.tw

代理商:能麒企業股份有限公司

安裝尺寸圖　單位: mm

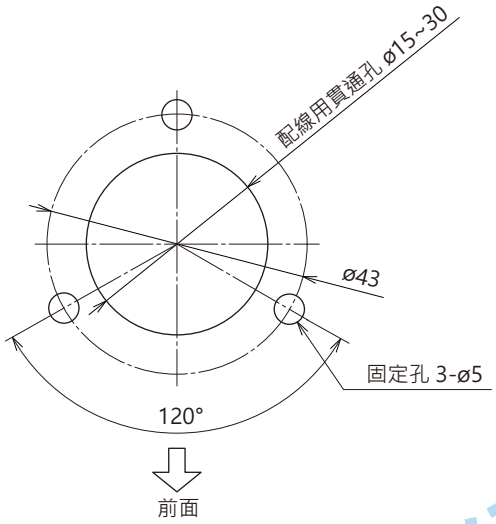

* 請注意不要讓固定的箱體板金等的邊緣損傷引線。

能麒企業股份有限公司
https://www.fapro.com.tw

電路概要和接線圖

■ DC 電源時

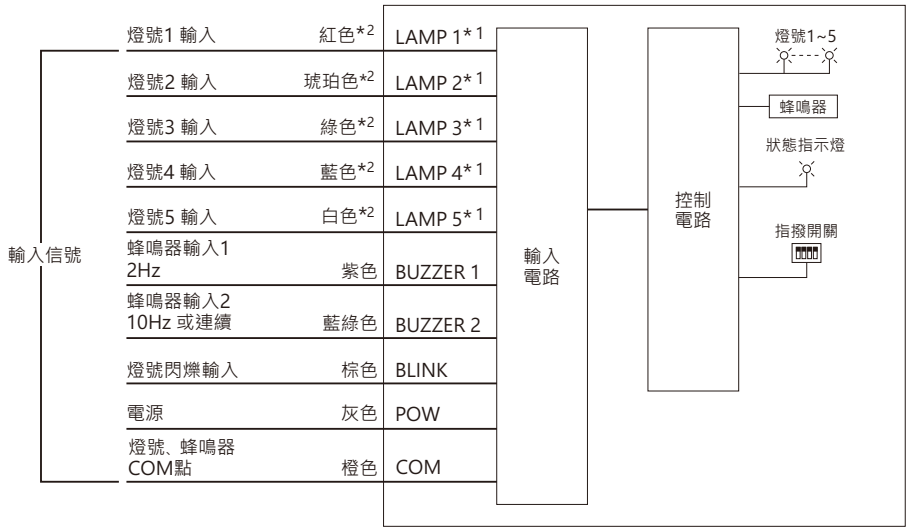

*1. 塔燈為 5層的範例依序為: 紅色、琥珀色、綠色、藍色和白色。
燈號和電線的顏色相同。
*2. 如果有多層燈號指定相同的顏色, 則電纜顏色將按照訂購資訊表中的指定。

■ 輸入信號接線圖

• 乾接點輸入時

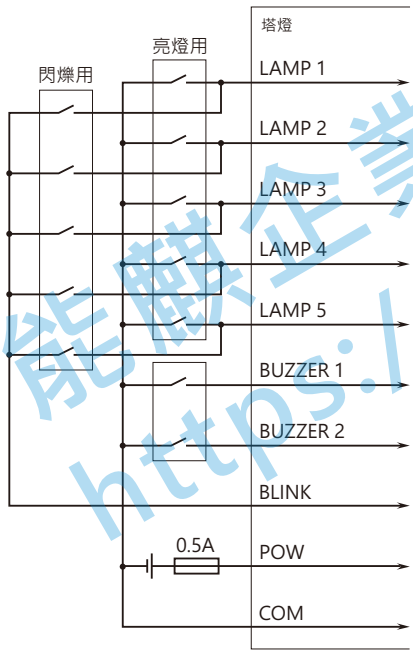

• NPN 輸入時

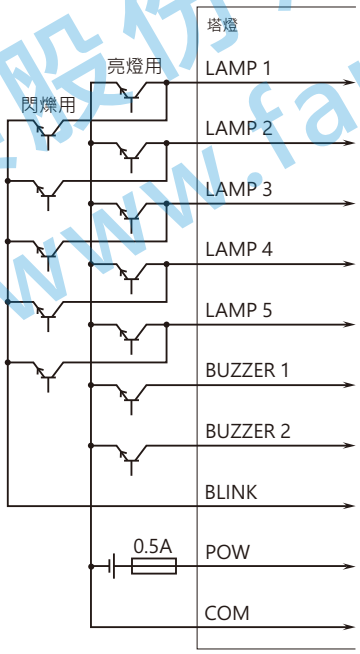

• PNP 輸入時

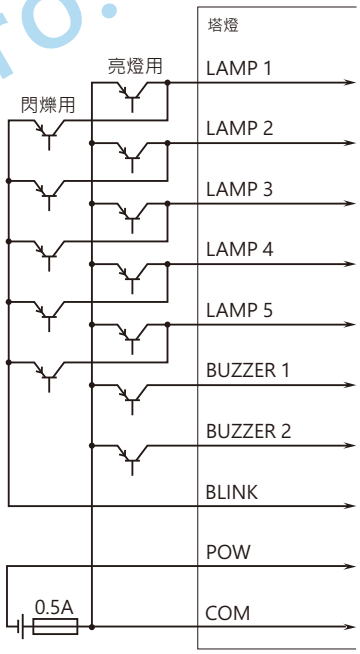

注意1: 請不要同時動作上圖同一燈號的亮燈用輸入和閃爍用輸入, 否則將會導致短路。

能麒企業股份有限公司
https://www.fapro.com.tw

代理商:能麒企業股份有限公司

■ AC 電源時

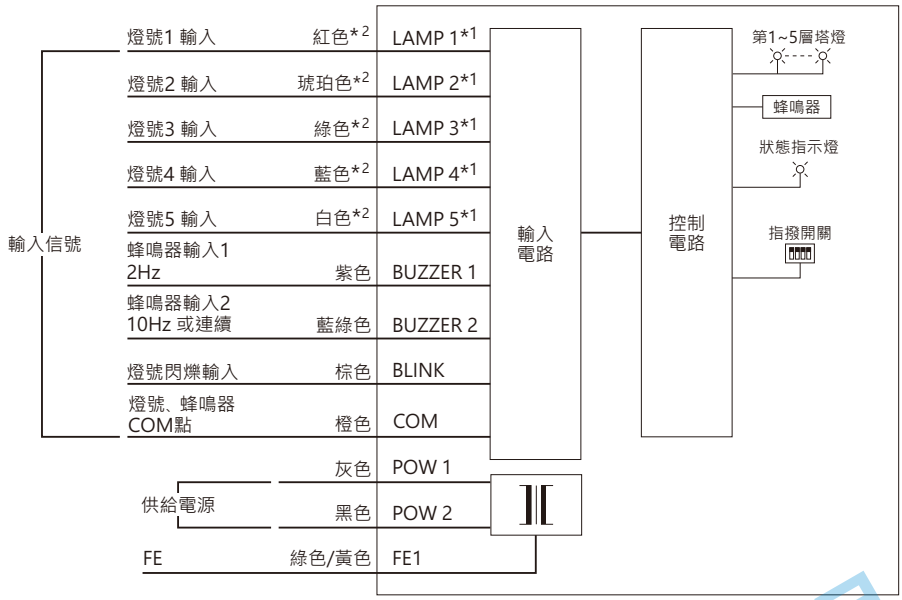

*1. 塔燈為 5層的範例依序為: 紅色、琥珀色、綠色、藍色和白色。
燈號和電線的顏色相同。
*2. 如果有多層燈號指定相同的顏色, 則電纜顏色將按照訂購資訊表中的指定。

■ 輸入信號接線圖

• 乾接點輸入時

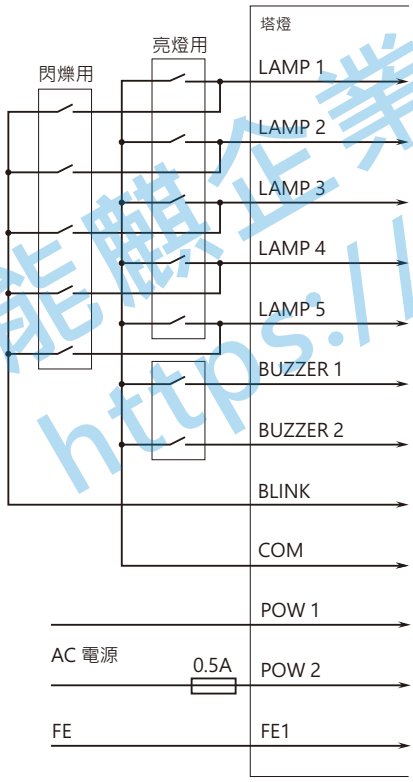

• NPN 輸入時

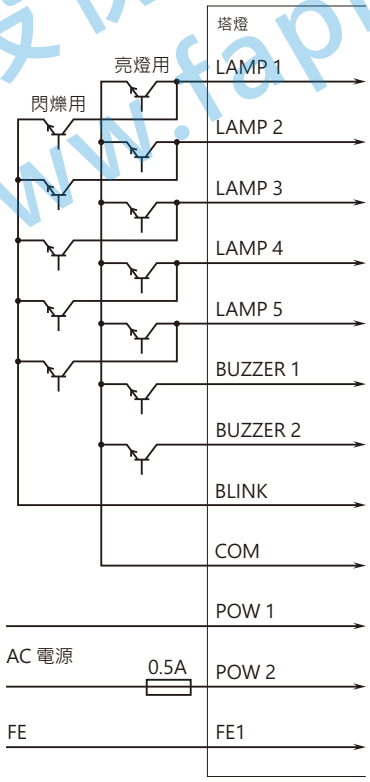

注意1: 請不要同時動作上圖同一燈號的亮燈用輸入和閃爍用輸入, 否則將會導致短路。
注意2: 為了維持 EMC 效能，請將 FE1端子接地。
註: FE1端子並不是保護接地端子(Protective Conductor Terminal)。

能麒企業股份有限公司
https://www.fapro.com.tw

⚠ 規格如有更改，恕不另行通知。

能麒企業股份有限公司
https://www.fapro.com.tw