## 隔離2出力超小型信號變換器 Pico-M 系列

### 控制輸出隔離器

(支援HART通信,隔離)

**主要機能與特色**

- 在安裝基座端子處提供一個隔離直流信號輸出
- 具雙向隔離及中繼 HART 通信信號
- 可偵測輸出端回路開路
- 可安裝在節省空間、易於維護、多槽位的基座

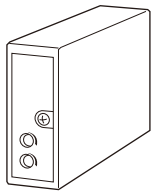

### 型號: M8YCH-AA-R[1]

### 訂購時指定事項

- 訂購代碼: M8YCH-AA-R[1]
  請參考下面 [1] 項說明, 並指定該項代碼。
  (例如: M8YCH-AA-R/Q)
- 指定選項代碼/Q 的規格
  (例如: /C01/V01)

### 輸入信號

電流輸入
A: 4 ~ 20mA DC (輸入阻抗約 250Ω)

### 輸出信號

電流輸出
A: 4 ~ 20mA DC (負載阻抗 200 ~ 300Ω)
(當使用 HART 通信時為 250Ω ±10%)

### 供給電源

DC 電源
R: 24V DC
(容許電壓範圍 24V ±10%, 最大漣波 10%p-p)

### [1] 選項

空白: 無
/Q: 有選項 (由**選項規格**指定)

### 選項規格: Q (可複選)

塗層處理 (有關詳細資訊, 請參考公司的網站。)
/C01: 矽膠塗層
/C02: 聚氨酯塗層
/C03: 橡膠塗層
調整方式
/V01: 多回轉旋鈕

### 相關產品

- 多槽安裝基座或 1台用底部插座 (型號: M8BSx)

本產品必須安裝在 M8BS2 以外的專用基座或插座上。

### 一般規格

結構: 插座式(Plug-in)設計
安裝螺絲: M3螺絲 (扭力 0.3N·m)
外殼材質: 阻燃樹脂 (黑色)
電源供應: 透過安裝基座端子 (型號: M8BSx)
(但, 型號 M8BS2 不適用於 M8YCH。)
隔離: 輸入–輸出–供給電源之間
零點(zero)調整範圍: -2 ~ +2% (從前面板調整)
跨度(span)調整範圍: 98 ~ 102% (從前面板調整)
輸出端開路偵測: 輸出回路開路時, 輸入電流 0mA;
光耦合 MOSFET 繼電器 ON 阻抗 3Ω 以下

### 輸入規格

■ DC 電流輸入: 內建輸入電阻
輸入電流: 0mA 以上

### 輸出規格

當輸入回路開路時, 輸出信號將低於 0%。

### HART通信規格

傳輸增益: 約 -3dB (1 ~ 3kHz 內)
在輸出端用 250Ω 電阻時測量
回路阻抗: 250Ω ±10%
通信方向: 雙方向

### 安裝規格

消耗電流: 約 32mA
使用溫度範圍: 0 ~ 55°C (32 ~ 131°F)
使用濕度範圍: 30 ~ 95%RH (無結露)
固定方式: 安裝基座 (型號: M8BSx)
(但, 型號 M8BS2 不適用於 M8YCH。)
重量: 50g (1.76oz)

能麒企業股份有限公司
https://www.i-pro.com.tw



代理商:能麒企業股份有限公司

MG CO., LTD.
www.mgco.jp

## 性能 (跨度的百分比)

基準精度: ±0.1%
溫度係數: ±0.02% /°C (±0.01% /°F)
反應時間: 0.5秒以下 (0 → 90%)
電壓變動的影響: 在電壓範圍內 ±0.1%
絕緣阻抗: 100MΩ 以上 /500V DC
耐電壓: 1500V AC @1分鐘 (輸入或電源–輸出–大地之間)
500V AC @1分鐘 (輸入–電源之間)

## 外型尺寸圖　單位: mm [inch]

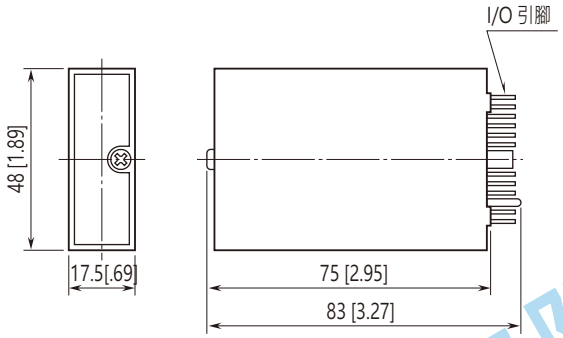


## 電路概要和接線圖

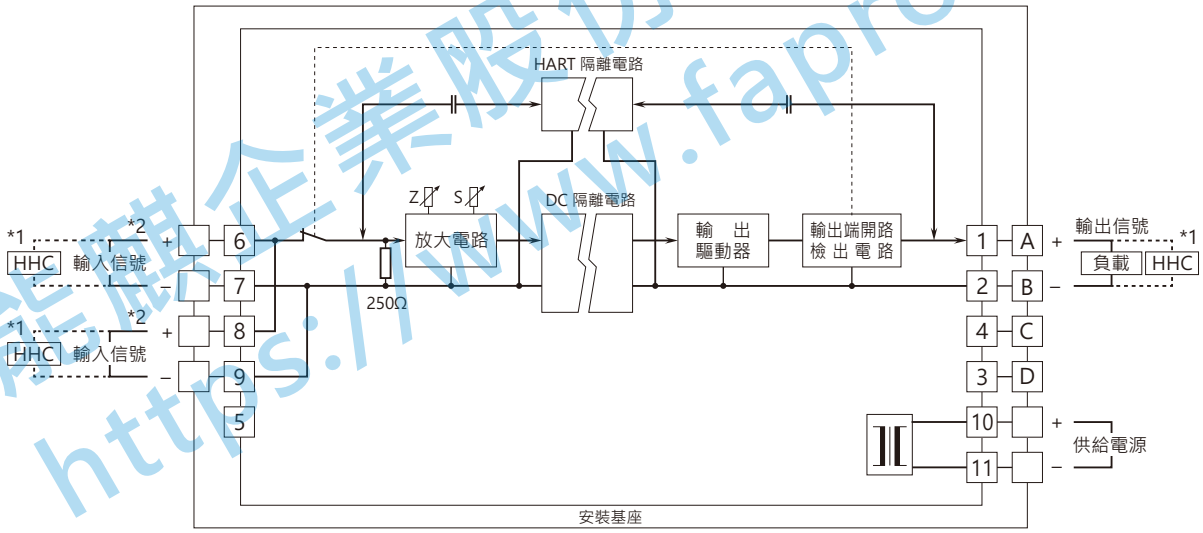


*1. 手持式通信器(Hand-held communicator)
*2. 可使用端子 6 – 7 或 8 – 9 連接輸入信號。

⚠ 規格如有更改，恕不另行通知。

能麒企業股份有限公司
https://www.fapro.com.tw



代理商:能麒企業股份有限公司

MG CO., LTD.
www.mgco.jp