## 隔離2出力超小型信號變換器 Pico-M 系列

## RTD變換器

(CE)

**主要機能與特色**

- 將RTD電阻溫度計的信號進行放大和線性化校正後, 轉換為兩個互相隔離的標準信號
- 具線性化機能
- 具burnout(斷線檢出)保護機能
- 包含兩個定電流的"主動橋式(Active bridge)"電路, 允許高達 200Ω 的導線阻抗
- 可安裝在節省空間、易於維護、多槽位的基座

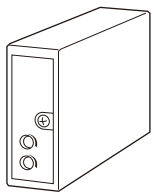

## 型號: M8RS1-[1][2]-R[3]

## 訂購時指定事項

- 訂購代碼: M8RS1-[1][2]-R[3]
  請參考下面 [1] ~ [3] 項說明, 並指定各項代碼。
  (例如: M8RS1-46A-R/BL/Q)
- 溫度範圍 (例如: 0 ~ 500°C)
- 指定選項代碼/Q 的規格
  (例如: /C01/V01)

## [1] 輸入 RTD (2 或 3線式)

1: JPt 100 (JIS'89)
(測量範圍: -200 ~ +500°C, -328 ~ +932°F; 最小跨度: 50°C, 90°F)
3: Pt 100 (JIS'89)
(測量範圍: -200 ~ +650°C, -328 ~ +1202°F; 最小跨度: 50°C, 90°F)
4: Pt 100 (JIS'97, IEC)
(測量範圍: -200 ~ +850°C, -328 ~ +1562°F; 最小跨度: 50°C, 90°F)
5: Pt 50Ω (JIS'81)
(測量範圍: -200 ~ +500 °C, -328 ~ +932°F; 最小跨度: 100°C, 180°F)
6: Ni 508.4Ω
(測量範圍: -50 ~ +200°C, -58 ~ +392°F; 最小跨度: 30°C, 54°F)
0: 另外指定規格及測量範圍
注意: 2線式 RTD 使用時, 請來電咨詢連絡。

## [2] 輸出信號1 / 輸出信號2

6A: 1 ~ 5V DC (最小負載阻抗 2500Ω)
/ 4 ~ 20mA DC (最大負載阻抗 300Ω)
44: 0 ~ 10V DC (最小負載阻抗 5000Ω)
/ 0 ~ 10V DC (最小負載阻抗 5000Ω )
55: 0 ~ 5V DC (最小負載阻抗2500Ω)
/ 0 ~ 5V DC (最小負載阻抗 2500Ω)
66: 1 ~ 5V DC (最小負載阻抗 2500Ω)
/ 1 ~ 5V DC (最小負載阻抗 2500Ω)

## 供給電源

DC 電源
R: 24V DC
(容許電壓範圍 24V ±10%, 最大漣波 10%p-p)

## [3] 選項 (可複選)

Burnout 斷線檢出機能
空白: 上限值 burnout
/BL: 下限值 burnout
其它選項
空白: 無
/Q: 上述以外的選項 (由**選項規格**指定)

## 選項規格: Q (可複選)

塗層處理 (有關詳細資訊, 請參考公司的網站。)
/C01: 矽膠塗層
/C02: 聚氨酯塗層
/C03: 橡膠塗層
調整方式
/V01: 多回轉旋鈕

## 相關產品

- 多槽安裝基座或 1台用底部插座 (型號: M8BSx)

本產品必須安裝在專用基座或插座上。

## 一般規格

結構: 插座式(Plug-in)設計
安裝螺絲: M3螺絲 (扭力 0.3N·m)
外殼材質: 阻燃樹脂 (黑色)
電源供應: 透過安裝基座端子 (型號: M8BSx)
隔離: 輸入–輸出1 –輸出2 –供給電源之間
零點(zero)調整範圍: -2 ~ +2% (從前面板調整)
跨度(span)調整範圍: 98 ~ 102% (從前面板調整)
Burnout 時輸出: 下限值 ≦ -10%、上限值 ≧ 110%
線性化: 標準

## 輸入規格

容許導線阻抗: 200Ω/每一線 (3線式)
輸入檢出電流: 2mA (Pt); 1mA (Ni 508.4Ω)

能麒企業股份有限公司
https://www.sopro.com.tw



代理商:能麒企業股份有限公司

MG CO., LTD.
www.mgco.jp

## 安裝規格

消耗電流: 約 30mA (電流輸出時為 50mA)
使用溫度範圍: 0 ~ 55°C (32 ~ 131°F)
使用濕度範圍: 30 ~ 95%RH (無結露)
固定方式: 安裝基座 (型號: M8BSx)
重量: 70g (2.5oz)

## 性能 (跨度的百分比)

基準精度: ±0.2%
溫度係數: ±0.02% /°C (±0.01% /°F)
反應時間: 0.2秒以下 (0 → 90%)
Burnout 反應時間:10秒以下
電壓變動的影響: 在電壓範圍內 ±0.1%
絕緣阻抗: 100MΩ 以上 /500V DC
耐電壓: 1500V AC @1分鐘
(輸入–輸出1 或輸出2 或電源–大地之間)
500V AC @1分鐘 (輸出1 –輸出2 –電源之間)
突波耐受力(SWC)測試: 符合 ANSI/IEEE-C37.90.1-1989

## 標準及認證

EU 符合性:
EMC 指令
EMI EN 61000-6-4
EMS EN 61000-6-2
RoHS 指令

## 外型尺寸圖　單位: mm [inch]

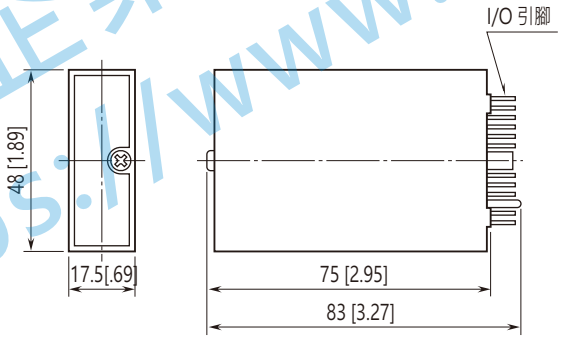


能麒企業股份有限公司
https://www.fapro.com.tw

## 電路概要和接線圖

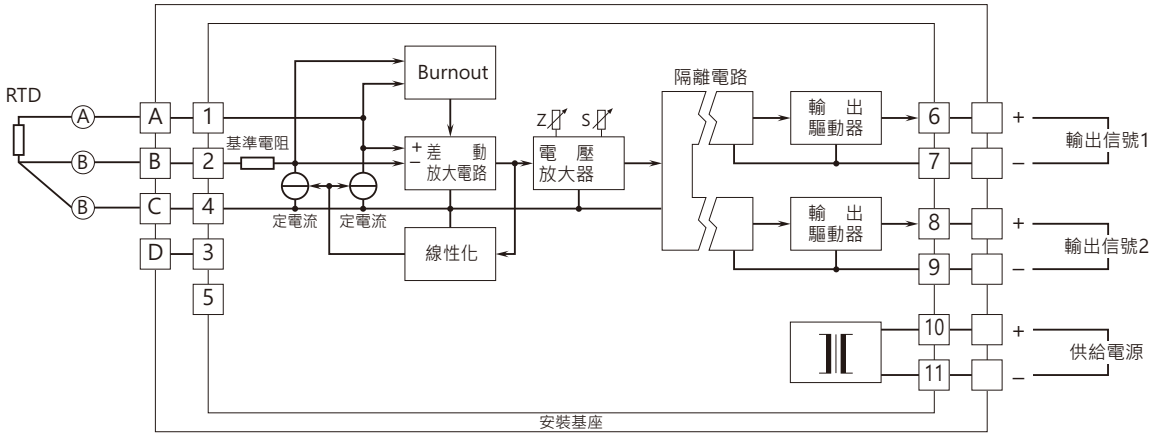


⚠ 規格如有更改，恕不另行通知。

能麒企業股份有限公司
https://www.fapro.com.tw



代理商:能麒企業股份有限公司