隔離2出力超小型信號變換器 Pico-M 系列

配電器

(CE)

主要機能與特色
- 為 2線式傳感器(輸出信號: 4 ~ 20mA DC) 電流回路供電
- 具兩個隔離的標準信號輸出
- 可安裝在節省空間、易於維護、多槽位的基座

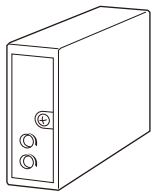

型號: M8DY1-[1][2]-R[3]

訂購時指定事項

- 訂購代碼: M8DY1-[1][2]-R[3]
  請參考下面 [1] ~ [3] 項說明, 並指定各項代碼。
  (例如: M8DY1-6A0-R/Q)
- 指定選項代碼/Q 的規格
  (例如: /C01/V01)

輸入信號

電流輸入
4 ~ 20mA DC (輸入阻抗 250Ω)

[1] 輸出信號1 / 輸出信號2

6A: 1 ~ 5V DC (最小負載阻抗 2500Ω)
/ 4 ~ 20mA DC (最大負載阻抗 300Ω)
44: 0 ~ 10V DC (最小負載阻抗 5000Ω)
/ 0 ~ 10V DC (最小負載阻抗 5000Ω)
55: 0 ~ 5V DC (最小負載阻抗2500Ω)
/ 0 ~ 5V DC (最小負載阻抗 2500Ω)
66: 1 ~ 5V DC (最小負載阻抗 2500Ω)
/ 1 ~ 5V DC (最小負載阻抗 2500Ω)

[2] 傳感器用電源開關

0: 無
1: 有

供給電源

DC 電源
R: 24V DC
(容許電壓範圍 24V ±10%, 最大漣波 10%p-p)

[3] 選項

空白: 無
/Q: 有選項 (由**選項規格**指定)

選項規格: Q (可複選)

塗層處理 (有關詳細資訊, 請參考公司的網站。)
/C01: 矽膠塗層
/C02: 聚氨酯塗層
/C03: 橡膠塗層
調整方式
/V01: 多回轉旋鈕

相關產品

- 多槽安裝基座或 1台用底部插座 (型號: M8BSx)

本產品必須安裝在專用基座或插座上。

一般規格

結構: 插座式(Plug-in)設計
安裝螺絲: M3螺絲 (扭力 0.3N·m)
外殼材質: 阻燃樹脂 (黑色)
電源供應: 透過安裝基座端子 (型號: M8BSx)
隔離: 輸入–輸出1 –輸出2 –供給電源之間
零點(zero)調整範圍: -2 ~ +2% (從前面板調整)
跨度(span)調整範圍: 98 ~ 102% (從前面板調整)
傳送器用電源開關: OFF 時停止供電
(出廠設定: ON)

2線式傳感器用電源規格

輸出電壓範圍: 24 ~ 28V DC (無負載時)
額定電流: 22mA DC 以下
- 短路保護
  電流限制: 最大 30mA
  保護時間: 無限制

輸入規格

■ DC 電流輸入: 內建輸入電阻

安裝規格

消耗電流: 約 60mA
使用溫度範圍: 0 ~ 55°C (32 ~ 131°F)
使用濕度範圍: 30 ~ 95%RH (無結露)
固定方式: 安裝基座 (型號: M8BSx)
重量: 70g (2.5oz)

能麒企業股份有限公司
http://www.fapo.com.tw

代理商:能麒企業股份有限公司

MG CO., LTD.
www.mgco.jp

性能 (跨度的百分比)

基準精度: ±0.1%
溫度係數: ±0.02% /°C (±0.01% /°F)
反應時間: 15ms 以下 (0 → 90%)
電壓變動的影響: 在電壓範圍內 ±0.1%
絕緣阻抗: 100MΩ 以上 /500V DC
耐電壓: 1500V AC @1分鐘
(輸入–輸出1 或輸出2 或電源–大地之間)
500V AC @1分鐘 (輸出1 –輸出2 –電源之間)
突波耐受力(SWC)測試: 符合 ANSI/IEEE-C37.90.1-1989

標準及認證

EU 符合性:
EMC 指令
EMI EN 61000-6-4
EMS EN 61000-6-2
RoHS 指令

下視圖

- **傳感器用電源開關**

僅在訂購時有指定選購時才提供此開關。
開關向右為 ON, 向左為 OFF。

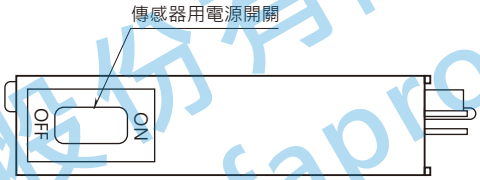

外型尺寸圖　單位: mm [inch]

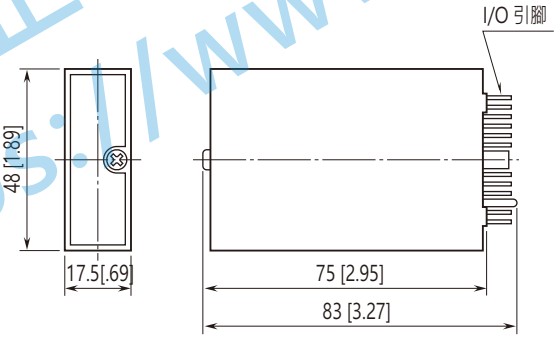

能麒企業股份有限公司
https://www.fapro.com.tw

電路概要和接線圖

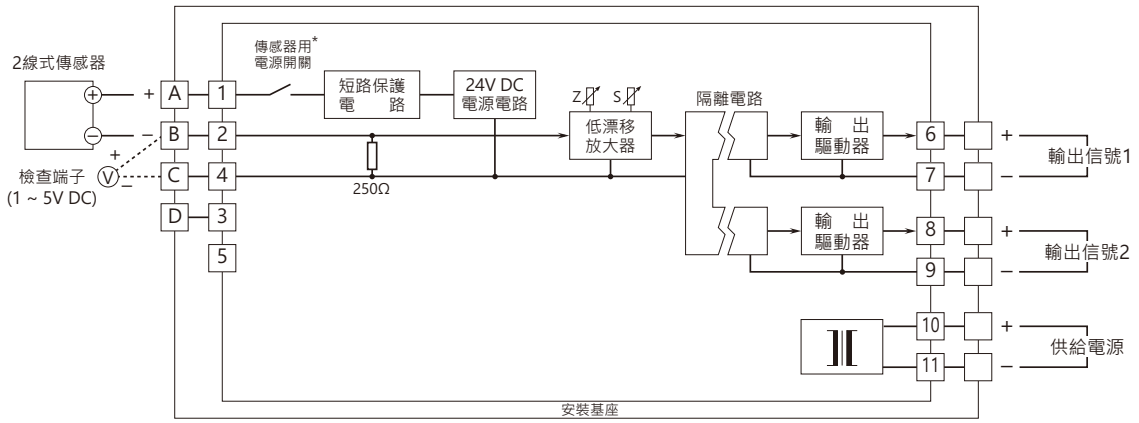

*僅選擇該選項時提供。

■ 做為配電器使用時

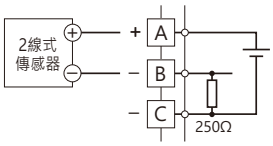

■ 做為信號隔離器使用時

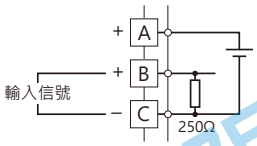

⚠ 規格如有更改，恕不另行通知。

能麒企業股份有限公司
https://www.fapro.com.tw