免基座互連式超薄型信號變換器 M60E 系列

直流信號變換器

(現場可設定)

主要機能與特色

- 將傳感器的直流輸入信號轉換為標準信號
- 可使用指撥開關選擇輸出範圍和反應時間
- 可透過電源連接器使各模組間互連供電
- 採用e-CON 連接接頭, 接線方便
- 6mm 寬的超薄設計
- 總高度低, 可安裝在深度為 120mm深的接線盒中
- 可緊密安裝
- 具電源指示燈

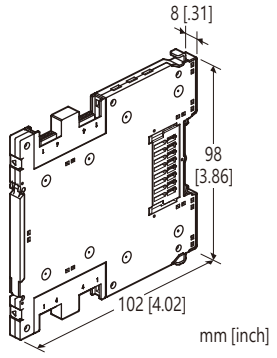

型號: M60EVS-R[1]

訂購時指定事項

- 型號代碼: M60EVS-R[1]
  請參考下面項目 [1] 說明, 並指定該項代碼。
  (例如: M60EVS-R/Q)
- 指定選項代碼/Q 的規格
  (例如: /C01)
- 出廠時預設
  輸入範圍: 4 ~ 20mA DC
  輸出範圍: 4 ~ 20mA DC
  反應時間: 標準反應

輸入信號 - 現場可設定

電流輸入
  4 ~ 20mA DC (輸入阻抗 50Ω)
  0 ~ 20mA DC (輸入阻抗 50Ω)
電壓輸入
  0 ~ 10V DC (最小輸入阻抗 200kΩ)
  2 ~ 10V DC (最小輸入阻抗 200kΩ)
  0 ~ 5V DC (最小輸入阻抗 100kΩ)
  1 ~ 5V DC (最小輸入阻抗 100kΩ)

輸出信號 - 現場可設定

電流輸出
  4 ~ 20mA DC (最大負載阻抗 550Ω)
  0 ~ 20mA DC (最大負載阻抗 550Ω)
電壓輸出
  0 ~ 10V DC (最小負載阻抗 10kΩ)
  2 ~ 10V DC (最小負載阻抗 10kΩ)
  0 ~ 5V DC (最小負載阻抗 5000Ω)
  1 ~ 5V DC (最小負載阻抗 5000Ω)

供給電源

DC 電源
  R: 24V DC
    (工作電壓範圍 24V ±10%, 最大漣波 10%p-p)

[1] 選項

空白: 無
/Q: 有選項 (由**選項規格**指定)

選項規格: Q

塗層處理 (有關詳細資訊, 請參考公司的網站。)
  /C01: 矽膠塗層
  /C02: 聚氨酯塗層

一般規格

連接方式
  輸出入信號: 4-pin e-CON 連接器
  供給電源: 透過電源連接器或4-pin e-CON 連接接頭
  基板連接接頭 (本公司製)
  建議配線用連接器: XN2A-1470 (Omron)
  適用線徑: 0.08mm^2 (AWG28) ~ 0.5mm^2(AWG20)
  電線包覆層外徑: ø1.5以下
  (配線用連接接頭不包含在產品包裝內。請參閱產品規格。)
外殼材質: 阻燃樹脂(黑色)
隔離: 輸入–輸出–供給電源之間
零點(zero)調整範圍: -2 ~ +2% (從前面板調整)
跨度(span)調整範圍: 98 ~ 102% (從前面板調整)
電源指示燈: 綠色 LED, 電源供給時亮燈

輸入規格

■ DC 電流輸入: 內建輸入電阻

安裝規格

耗電量: 最大 0.6W
容許電流: 最大 3A
  (互連信號變換器消耗的總電流必須在 3A 以下)
工作溫度: -20 ~ +55°C (-4 ~ 131°F)
工作濕度: 30 ~ 90%RH (無結露)
工作環境: 無腐蝕性氣體及嚴重粉塵
安裝: DIN滑軌
重量: 65g (2.3oz)

能麒企業股份有限公司
https://www.tapro.com.tw

代理商:能麒企業股份有限公司

MG CO., LTD.
www.mgco.jp

性能 (跨度的百分比)

基準精度: ±0.1%
輸出入範圍設定精度: ±0.2%
溫度係數: ±0.01%/°C (±0.006%/°F)
反應時間 (0 → 90%): 使用指撥開關設定
　標準反應: 0.5秒以下
　高速反應: 5ms 以下
線路電壓變動的影響: ±0.1% /容許電壓範圍
絕緣阻抗: 100MΩ 以上 /500V DC
耐電壓: 1500V AC @1分鐘(輸入–輸出–供給電源–大地之間)

標準與認證

EU 符合性:
EMC 指令
　EMI EN 61000-6-4
　EMS EN 61000-6-2
RoHS 指令

外部視圖

有關設定方式，請參閱使用說明書。

■ 左側視圖

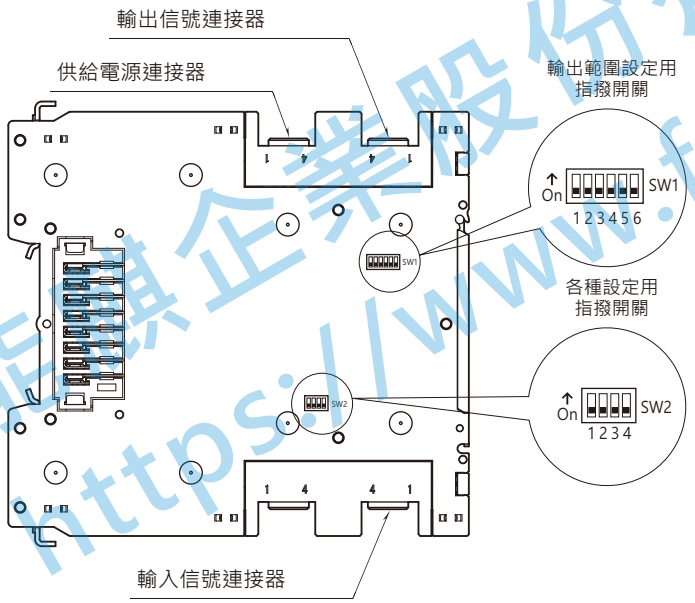

■ 前視圖 (上蓋打開時)

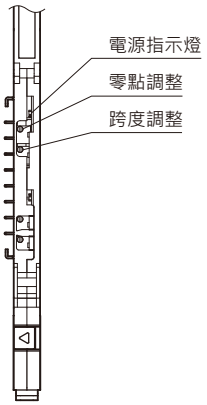

能麒企業股份有限公司
https://www.fapro.com.tw

外型尺寸及端子配置圖 單位: mm [inch]

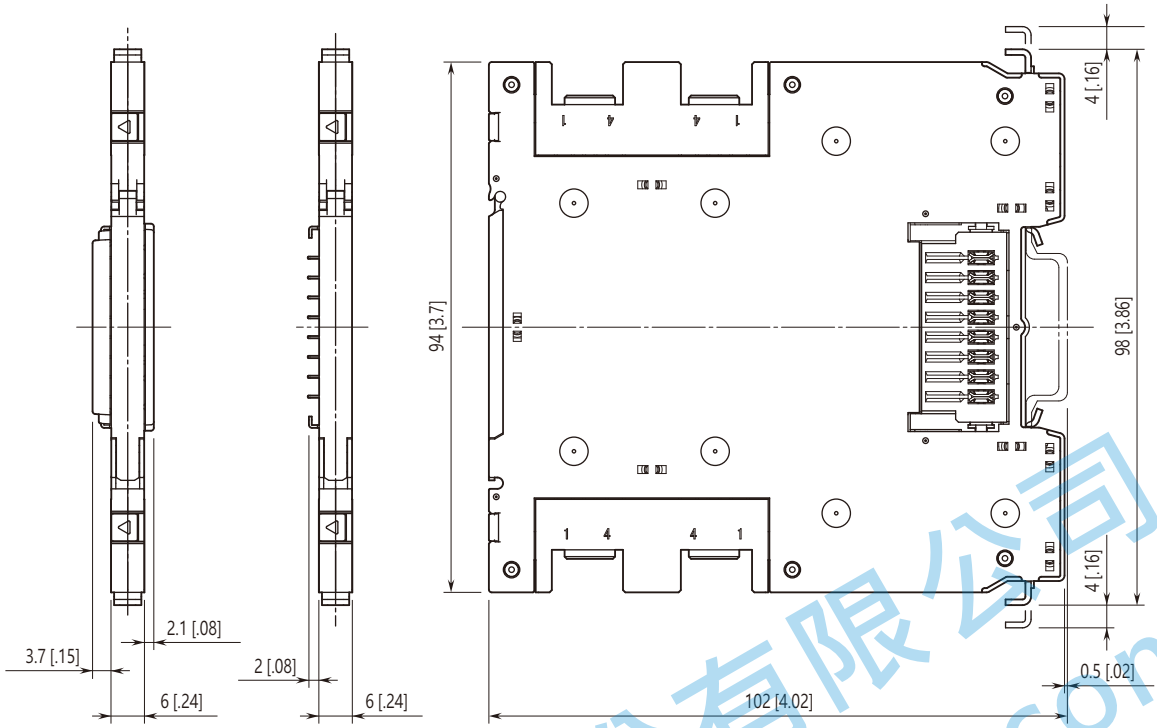

• 終端蓋板安裝時

• 可緊密安裝

電路概要和接線圖

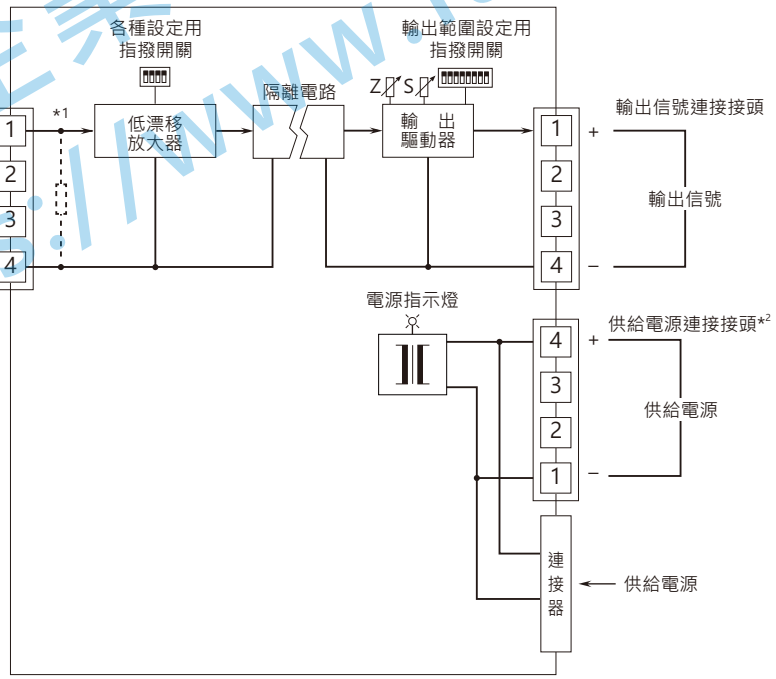

*1. 電流輸入時使用內建輸入分流電阻。
*2. 連接時請注意 e-CON 連接器的方向。

能麒企業股份有限公司
http://www.fapro.com.tw

⚠ 規格如有更改，恕不另行通知。

能麒企業股份有限公司
https://www.fapro.com.tw