超薄型信號變換器 M3S-UNIT 系列

信號隔離器

主要機能與特色
- 儀表用標準信號的隔離(輸入輸出間的直流信號隔離)
- 可緊密安裝

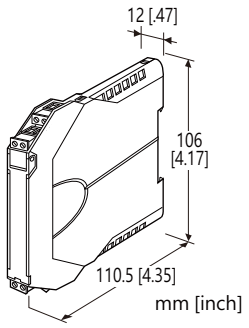

型號: M3SYV–[1][2]–R[3]

訂購時指定事項

- 訂購代碼: M3SYV–[1][2]–R[3]
  請參考下面 [1] ~ [3] 項說明, 並指定各項代碼。
  (例如: M3SYV-6A-R/Q)
- 指定選項代碼/Q 的規格
  (例如: /C01)

[1] 輸入信號

電流輸入
- A: 4 ~ 20mA DC (輸入阻抗 250Ω)
- D: 0 ~ 20mA DC (輸入阻抗 250Ω)
- DW: -20 ~ +20mA DC (輸入阻抗 250Ω)

電壓輸入
- 4: 0 ~ 10V DC (最小輸入阻抗 1MΩ)
- 5: 0 ~ 5V DC (最小輸入阻抗 1MΩ)
- 6: 1 ~ 5V DC (最小輸入阻抗 1MΩ)
- 4W: -10 ~ +10V DC (最小輸入阻抗 1MΩ)
- 5W: -5 ~ +5V DC (最小輸入阻抗 1MΩ)

[2] 輸出信號

電流輸出
- A: 4 ~ 20mA DC (最大負載阻抗 550Ω)
- D: 0 ~ 20mA DC (最大負載阻抗 550Ω)

電壓輸出
- 4: 0 ~ 10V DC (最小負載阻抗 10kΩ)
- 6: 1 ~ 5V DC (最小負載阻抗 5000Ω)
- 4W: -10 ~ +10V DC (最小負載阻抗 10kΩ)

供給電源

DC 電源
- R: 24V DC
  (容許電壓範圍 24V±10%, 最大漣波 10%p-p)

[3] 選項

空白: 無
/Q: 有選項 (由**選項規格**指定)

選項規格: Q

塗層處理 (有關詳細資訊, 請參考公司的網站。)
- /C01: 矽膠塗層
- /C02: 聚氨酯塗層
- /C03: 橡膠塗層

一般規格

結構: 小尺寸前置端子設計
連接: 歐式連接器端子
適用線徑: 0.2 ~ 2.5mm^2, 剝線長度 8mm
外殼材質: 阻燃樹脂 (灰色)
隔離: 輸入–輸出–電源之間
輸出範圍: 約 -10 ~ +120% (1 ~ 5V 時)
零點(zero)調整範圍: -2 ~ +2% (從前面板調整)
跨度(span)調整範圍: 98 ~ 102% (從前面板調整)

輸入規格

■ DC 電流輸入: 內建輸入阻抗

安裝規格

耗電量
- DC 電源: 1W

使用溫度範圍: -10 ~ +55°C (14 ~ 131°F)
使用濕度範圍: 30 ~ 90%RH (無結露)
固定方式: DIN滑軌
重量: 100g (0.22lb)

性能 (跨度的百分比)

基準精度: ±0.1%
溫度係數: ±0.015% /°C (±0.008% /°F)
反應時間: 0.5秒以下 (0 → 90%)
電源電壓變動的影響: ±0.1% /容許電壓範圍
絕緣阻抗: 100MΩ 以上 /500V DC
耐電壓: 2000V AC @1分鐘 (輸入–輸出–電源–大地之間)

能麒企業股份有限公司
https://www.capro.com.tw

代理商:能麒企業股份有限公司

MG CO., LTD.
www.mgco.jp

標準及認證

EU 符合性:
EMC 指令
EMI EN 61000-6-4
EMS EN 61000-6-2
RoHS 指令

外型尺寸及端子配置圖　單位: mm (inch)

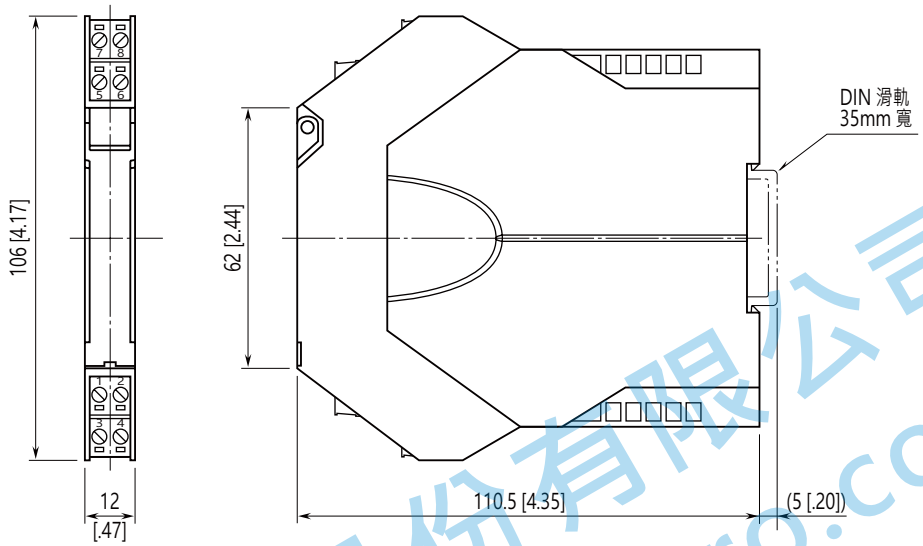

• 安裝時，單元之間不需要保留額外的空間。

電路概要和接線圖

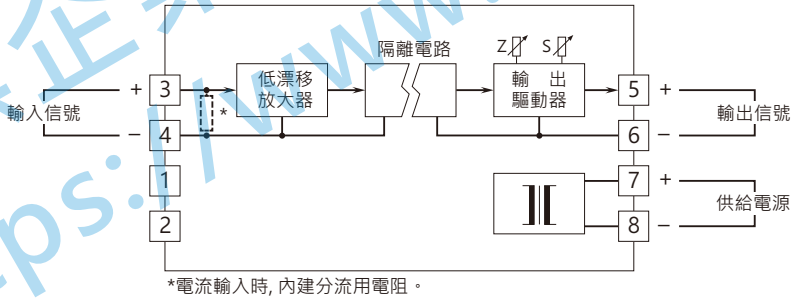

*電流輸入時, 內建分流用電阻。

⚠ 規格如有更改，恕不另行通知。

能麒企業股份有限公司
https://www.fapro.com.tw