超迷你信號變換器 Mini-M系列

直流信號變換器

(範圍可變型)

主要機能與特色

- 將來自傳感器的直流輸入轉換為標準統一信號
- 本體側面指撥指撥開關可設定輸入/輸出範圍和反應時間
- 可緊密安裝
- 具電源指示燈

應用例

- 控制室和現場儀表之間的隔離

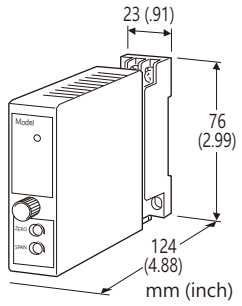

型號: M2FV-[1][2]

訂購時指定事項

- 訂購代碼: M2FV-[1][2]
  請參考下面 [1] ~ [2] 項說明, 並指定各項代碼。
  (例如: M2FV-M2/CE/Q)
- 指定選項代碼 /Q的規格
  (例如: /C01/S01)

預設出廠設定
  輸入範圍: 4~20mA DC
  輸出範圍: 4~20mA DC
  反應時間: 標準反應時間

輸入信號 – 現場可以選擇設定

電流輸入
  4 ~ 20mA DC (輸入阻抗 50Ω)
  0 ~ 20mA DC (輸入阻抗 50Ω)
電壓輸入
  0 ~ 10V DC (最小輸入阻抗 100kΩ)
  2 ~ 10V DC (最小輸入阻抗 100kΩ)
  0 ~ 5V DC (最小輸入阻抗 100kΩ)
  1 ~ 5V DC (最小輸入阻抗 100kΩ)

輸出信號 – 現場可以選擇設定

電流輸出
  4 ~ 20mA DC (最大負載阻抗 750Ω)
  0 ~ 20mA DC (最大負載阻抗 750Ω)
電壓輸出
  0 ~ 10V DC (最小負載阻抗 10kΩ)
  2 ~ 10V DC (最小負載阻抗 10kΩ)
  0 ~ 5V DC (最小負載阻抗 5000Ω)
  1 ~ 5V DC (最小負載阻抗 5000Ω)

[1] 供給電源

AC 電源
  M: 85 ~ 264V AC
    (工作電壓範圍 85 ~ 264V, 47 ~ 66Hz)
    (**選項** '適用標準&認證'代碼請選擇 '/N')
  M2: 100 ~ 240V AC
    (工作電壓範圍 85 ~ 264 V, 47 ~ 66 Hz)
DC 電源
  R: 24V DC
    (工作電壓範圍 24V ±10%, 最大漣波 10%p-p)
  R2: 11 ~ 27V DC
    (工作電壓範圍 11 ~ 27V, 最大漣波 10%p-p)
    (**選項** '適用標準&認證'代碼請選擇 '/N')
  P: 110V DC
    (工作電壓範圍 85 ~ 150V, 最大漣波 10%p-p)

[2] 選項 (可複選)

適用標準&認證 (必須指定)
  /N: 無 CE 或 UKCA
  /CE: CE 標誌
  /UK: CE、UKCA 標誌
其它選項
  空白: 無
  /Q: 上述以外的選項 (由**選項規格**指定)

選項規格: Q (可複選)

塗層處理 (有關詳細資訊, 請參考公司的網站。)
  /C01: 矽膠塗層
  /C02: 聚氨酯塗層
  /C03: 橡膠塗層
端子螺絲材質
  /S01: 不銹鋼

能麒企業股份有限公司
https://www.sapro.com.tw

代理商:能麒企業股份有限公司

MG CO., LTD.
www.mgco.jp

一般規格

結構: 薄型插入式(Plug-in)設計
配線方式: M3螺絲端子連接 (扭力 0.8N·m)
端子螺絲: 鉻化鋼(標準)或不銹鋼
外殼材質: 阻燃樹脂(黑色)
隔離: 輸入–輸出–供給電源之間
輸出範圍: 約 -10 ~ +120%
零點(zero)調整範圍: -2 ~ +2%(可從正面調整)
跨度(span)調整範圍: 98 ~ 102%(可從正面調整)
電源指示燈: 綠色 LED 燈, 通電時亮燈

輸入規格

■ DC 電流輸入: 內建輸入用分流電阻

安裝規格

耗電量
•AC 電源:
100V AC 時約 3VA
200V AC 時約 4VA
264V AC 時約 5VA
•DC 電源: 約 3W
使用溫度範圍: -30 ~ +60°C (-22 ~ +140°F)
使用濕度範圍: 30 ~ 90%RH (無結露)
固定方式: 壁掛或 DIN滑軌
重量: 150g (0.33lb)

性能 (跨度的百分比)

基準精度:±0.1%
輸出入設定精度: ±0.2%
溫度係數: ±0.015% /°C (±0.008% /°F)
反應時間
標準反應: 0.5秒以下 (0 → 90%)
高速反應: 30ms 以下 (0 → 90%)
線路電壓變動的影響: 在電壓範圍內為 ±0.1%
絕緣阻抗: 100MΩ 以上 /500V DC
耐電壓: 2000V AC @1分鐘 (輸入–輸出–供給電源–大地之間)

標準及認證

EU 符合性:
EMC 指令
EMI EN 61000-6-4
EMS EN 61000-6-2
低電壓指令
EN 61010-1
測量類別 II
污染等級 2
輸入或輸出–供給電源之間: 加強絕緣隔離(300V)
輸入–輸出之間: 基本絕緣隔離(300V)
RoHS 指令
UK符合性 (UKCA):
英國法規和標準是等同於適用的 EU 指令。
(有關法規和指定標準的更多訊息, 請參閱公司網站。)

能麒企業股份有限公司
http://www.fapro.com.tw

代理商:能麒企業股份有限公司

外部視圖

■ 正視圖

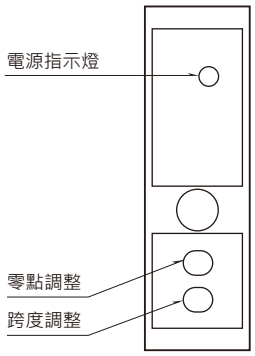

■ 側視圖

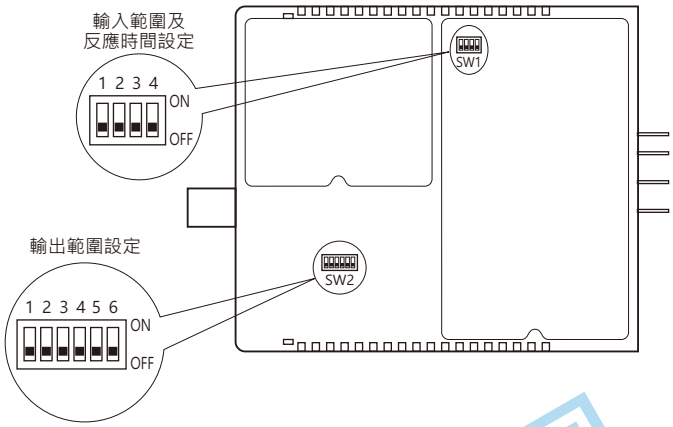

有關詳細操作步驟, 請參閱使用說明書。

外型尺寸及端子配置圖　單位: mm [inch]

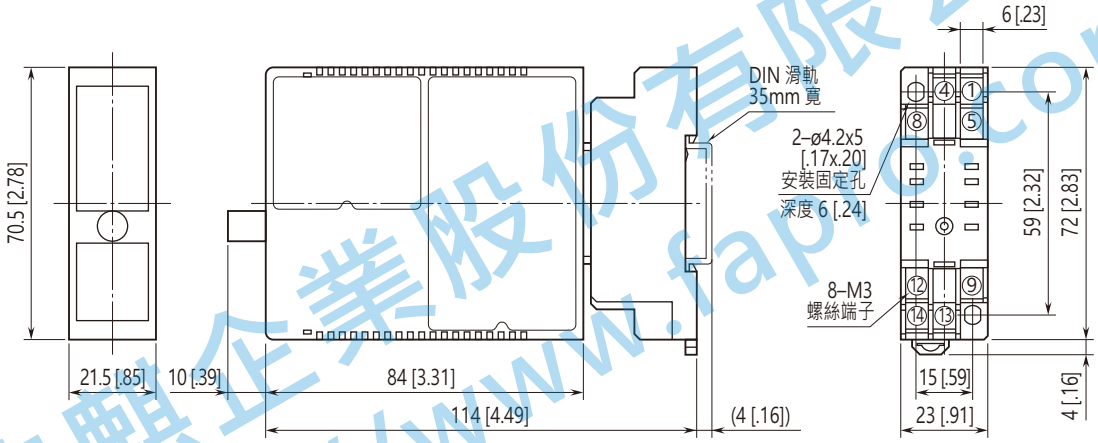

• 安裝時, 各單元之間不需要保留額外的空間。

電路概要和接線圖

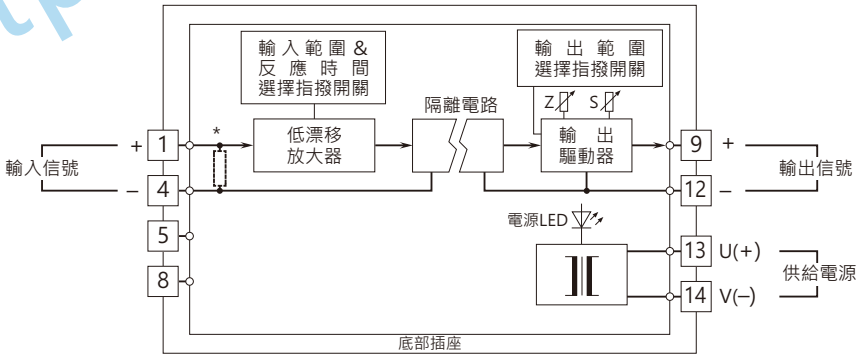

* 電流輸入規格選用時, 內建的分流用電阻

⚠ 規格如有更改，恕不另行通知。

代理商:能麒企業股份有限公司

能麒企業股份有限公司
https://www.fapo.com.tw