插拔式信號變換器 K-UNIT

無效功率變換器

(不需輔助電源,3相4線式用)

主要機能與特色

- 透過輸入 PT、CT 信號計算無效功率, 並輸出直流信號
- 直流輸出信號具適合 PC 或 PLC 輸入的低漣波信號
- 採用抗失真波形的"分時乘算"方式
- 絕緣隔離高達 2000V AC
- 可緊密安裝
- 不需輔助電源

應用例

- 對工廠或建築物中的電源管理系統進行集中監控

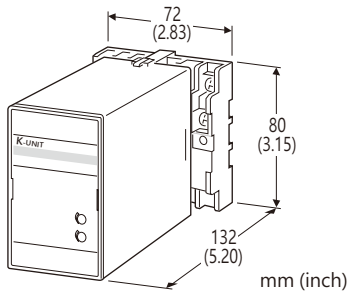

型號: KUREN–4[1][2][3][4]

訂購時指定事項

- 訂購代碼: KUREN–4[1][2][3][4]
  請參考下面 [1] ~ [4] 項說明, 並指定各項代碼。
  (例如: KUREN-41PA/Q)
- 輸入範圍(例如: LAG 1000 ~ 0 ~ LEAD 1000var)
- PT 比值、CT 比值 (例如: PT 3300/110V, CT 250/5A)
- 特殊輸出範圍(輸出代碼 Z & 0 選擇時)
- 指定選項代碼 /Q 的規格
  (例如: /C01/S01)

種類

4: 3相 4線式

[1] 輸入信號 (不平衡負載)

(電壓必須平衡)

1: 63.5V/110V / 5A AC
2: 63.5V/110V / 1A AC
3: 127V/220V / 1A AC
4: 127V/220V / 5A AC
5: 220V/380V / 1A AC
6: 220V/380V / 5A AC
7: 110V/190V / 1A AC
8: 110V/190V / 5A AC

[2] 輸出極性

P: LAG 負極性, LEAD 正極性
M: LEAD 負極性, LAG 正極性

[3] 輸出信號

電流輸出
A: 4 ~ 20mA DC (最大負載阻抗 600Ω)
B: 2 ~ 10mA DC (最大負載阻抗 1200Ω)
C: 1 ~ 5mA DC (最大負載阻抗 2400Ω)
D: 0 ~ 20mA DC (最大負載阻抗 600Ω)
E: 0 ~ 16mA DC (最大負載阻抗 750Ω)
F: 0 ~ 10mA DC (最大負載阻抗 1200Ω)
G: 0 ~ 1mA DC (最大負載阻抗 12kΩ)
GW: -1 ~ +1mA DC (最大負載阻抗 10kΩ)
Z: 指定電流範圍 (請參閱輸出規格)

電壓輸出
1: 0 ~ 10mV DC (最小負載阻抗 10kΩ)
2: 0 ~ 100mV DC (最小負載阻抗 100kΩ)
3: 0 ~ 1V DC (最小負載阻抗 1000Ω)
4: 0 ~ 10V DC (最小負載阻抗 10kΩ)
5: 0 ~ 5V DC (最小負載阻抗 5000Ω)
6: 1 ~ 5V DC (最小負載阻抗 5000Ω)
1W: -10 ~ +10mV DC (最小負載阻抗 10kΩ)
2W: -100 ~ +100mV DC (最小負載阻抗 100kΩ)
3W: -1 ~ +1V DC (最小負載阻抗 1000Ω)
4W: -10 ~ +10V DC (最小負載阻抗 10kΩ)
5W: -5 ~ +5V DC (最小負載阻抗 5000Ω)
0: 指定電壓範圍 (請參閱**輸出規格**)

[4] 選項

空白: 無
/Q: 有選項 (由**選項規格**指定)

選項規格: Q (可複選)

塗層處理 (有關詳細資訊, 請參考公司的網站。)
/C01: 矽膠塗層
/C02: 聚氨酯塗層
/C03: 橡膠塗層

端子螺絲材質
/S01: 不銹鋼

一般規格

結構: 插拔式(Plug-in)設計
配線方式: M3.5螺絲端子
端子螺絲: 鉻化鋼(標準)或不銹鋼
外殼材質: 阻燃樹脂 (黑色)
隔離: 電壓輸入–電流輸入–輸出之間
計算方式: 分時乘算 (Time division multiplication)
輸出範圍: 約 -10 ~ +120% (1 ~ 5V 時)
零點(zero)調整範圍: -5 ~ +5% (從前面板調整)
跨度(span)調整範圍: 95 ~ 105% (從前面板調整)

能麒企業股份有限公司
https://www.fepro.com.tw

代理商:能麒企業股份有限公司

MG CO., LTD.
www.mgco.jp

輸入規格

頻率: 50 或 60Hz

• 電壓輸入
動作範圍: 額定電壓的 85 ~ 110%
容許過載能力: 額定電壓的 150% (10秒)、110% (連續)

• 電流輸入
動作範圍: 額定電流的 0 ~ 120%
容許過載能力: 額定電流的 1000% (3秒)、200% (10秒)、120% (連續)

■ 如何確定無效功率範圍
輸入範圍 [Var] = (一次側額定無效功率) ÷ ((PT 比值) × (CT 比值))
檢查所需的輸入範圍是否在表中的可用範圍內。
[範例]
3相4線式, 一次側額定功率 75kvar,
PT 127/127V, CT 250/5A 時
$(75 \times 10^3$ [var]) ÷ ((127 ÷ 127) × (250 ÷ 5))
= 1500 [var]

■ **輸入範圍**

• **3相 4線式**

輸入(AC)		可製作範圍	輸入損失 (VA)	
	標準範圍		電壓	電流
$\frac{110V}{\sqrt{3}}$/1A	200var	100 ~ 240var	P_1-P_2 : 2.5 P_3 : 0.1	0.1/相
$\frac{110V}{\sqrt{3}}$/5A	1000var	500 ~ 1200var		0.5/相
$\frac{190V}{\sqrt{3}}$/1A	350var	175 ~ 420var	P_1 : 2.5 P_2, P_3 : 0.2	0.1/相
$\frac{190V}{\sqrt{3}}$/5A	1750var	875 ~ 2100var		0.5/相
$\frac{220V}{\sqrt{3}}$/1A	400var	200 ~ 480var	P_1-P_2 : 2.5 P_3 : 0.3	0.1/相
$\frac{220V}{\sqrt{3}}$/5A	2000var	1000 ~ 2400var		0.5/相
$\frac{380V}{\sqrt{3}}$/1A	700var	350 ~ 840var	P_1 : 2.5 P_2, P_3 : 0.4	0.1/相
$\frac{380V}{\sqrt{3}}$/5A	3500var	1750 ~ 4200var		0.5/相

輸出規格

■ DC 電流輸出: 0 ~ 20mA DC 及 ±1mA
最小跨度(span): 1mA
偏置(offset): 最大 1.5倍輸出跨度
容許負載阻抗: 使輸出端子間電壓為 12V 以下的阻抗值

■ DC 電壓輸出: -10 ~ +12V DC
最小跨度(span): 5mV
偏置(offset): 最大 1.5倍輸出跨度
容許負載阻抗: 使負載電流小於 1mA 的阻抗值
(輸出為 0.5V 以上時)

■ 輸入-輸出的關係(例)

• LAG 負極性, LEAD 正極性

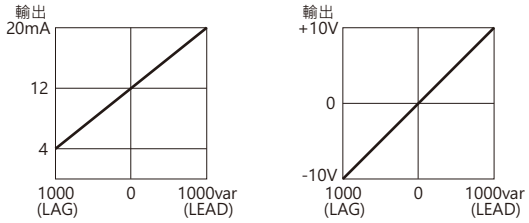

• LEAD 負極性, LAG 正極性

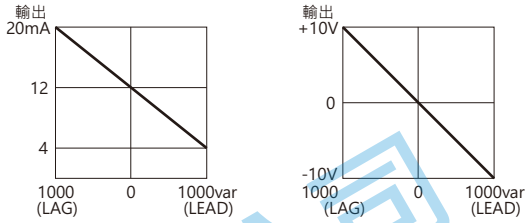

安裝規格

使用溫度範圍: -10 ~ +55°C (14 ~ 131°F)
使用濕度範圍: 30 ~ 85%RH (無結露)
固定方式: 壁掛或 DIN滑軌
重量: 500g (1.1lb)

性能 (跨度的百分比)

基準精度: ±0.5% (23°C±10°C 或 73.4°F±18°F, 45 ~ 65Hz 時)
反應時間: 2秒以下 (落在最終穩定值 ±1% 範圍內所需的時間)
輸出漣波: 0.5%p-p 以下
絕緣阻抗: 100MΩ 以上 /500V DC
耐電壓: 2000V AC @1分鐘
(電壓輸入–電流輸入–輸出–大地之間)
耐衝擊電壓: 1.2/50μs, ±5kV (輸入–輸出或大地之間)

能麒企業股份有限公司
https://www.ecpro.com.tw

接線圖

■ 3相 4線式

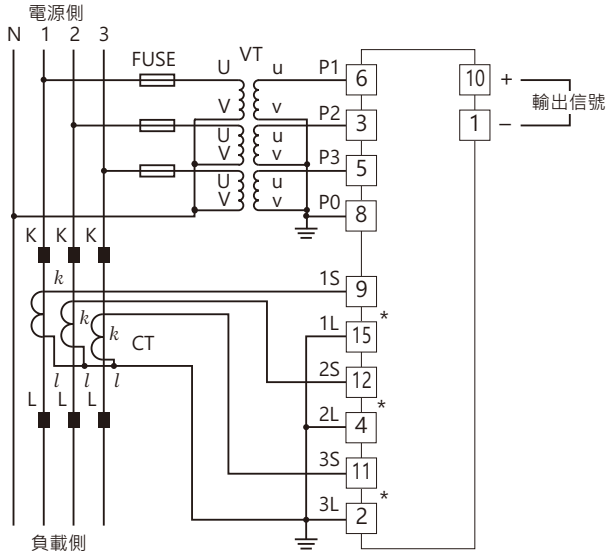

*端子上會安裝 CT 保護器(型號: CTM)。

外型尺寸圖 單位: mm (inch)

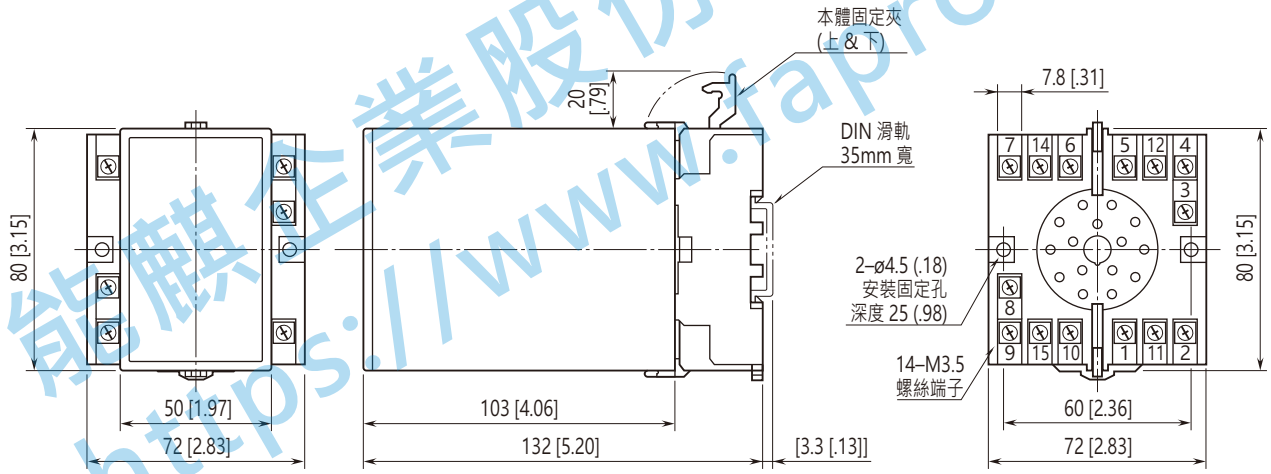

• 安裝時，各單元之間不需要保留額外的空間。

能麒企業股份有限公司
https://www.rapro.com.tw

端子配置圖 單位: mm (inch)

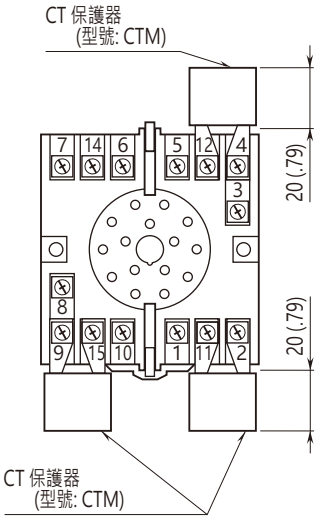

⚠ 規格如有更改，恕不另行通知。

能麒企業股份有限公司
https://www.fapro.com.tw