插拔式信號變換器 K-UNIT

測速傳感器信號變換器

主要機能與特色

- 將測速傳感器(轉速計)的 AC電壓轉換為標準的信號
- 輸入範圍 50mV AC ~ 250V AC
- 絕緣隔離高達 2000V AC
- 可緊密安裝

應用例

- 測量多段速馬達、皮帶輸送機、計量泵浦的旋轉或移動速度

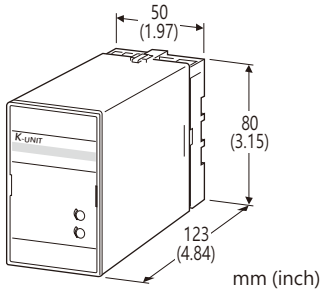

型號: KTG–[1][2]–[3][4]

訂購時指定事項

- 訂購代碼: KTG-[1][2]-[3][4]
  請參考下面 [1] ~ [4] 項說明, 並指定各項代碼。
  (例如: KTG-AA-B/Q)
- 特殊輸入及輸出範圍 (適用於代碼 U、Z 和 0)
- 指定選項代碼 /Q 的規格
  (例如: /C01/S01)

[1] 輸入信號

電壓輸入

1: 0 ~ 35V AC (最小輸入阻抗 100kΩ)
2: 0 ~ 50mV AC (最小輸入阻抗 100kΩ)
3: 0 ~ 60mV AC (最小輸入阻抗 100kΩ)
4: 0 ~ 100mV AC (最小輸入阻抗 100kΩ)
5: 0 ~ 1V AC (最小輸入阻抗 100kΩ)
6: 0 ~ 10V AC (最小輸入阻抗 100kΩ)
7: 0 ~ 100V AC (最小輸入阻抗 100kΩ)
8: 0 ~ 110V AC (最小輸入阻抗 100kΩ)
9: 0 ~ 150V AC (最小輸入阻抗 100kΩ)
A: 0 ~ 200V AC (最小輸入阻抗 100kΩ)
B: 0 ~ 250V AC (最小輸入阻抗 100kΩ)
U: 指定電壓範圍 (請參閱**輸入規格**)
(0% 輸入必須為 0V)

[2] 輸出信號

電流輸出

A: 4 ~ 20mA DC (最大負載阻抗 750Ω)
B: 2 ~ 10mA DC (最大負載阻抗 1500Ω)
C: 1 ~ 5mA DC (最大負載阻抗 3000Ω)
D: 0 ~ 20mA DC (最大負載阻抗 750Ω)
E: 0 ~ 16mA DC (最大負載阻抗 900Ω)
F: 0 ~ 10mA DC (最大負載阻抗 1500Ω)
G: 0 ~ 1mA DC (最大負載阻抗 15kΩ)
Z: 指定電流範圍 (請參閱**輸出規格**)

電壓輸出

1: 0 ~ 10mV DC (最小負載阻抗 10kΩ)
2: 0 ~ 100mV DC (最小負載阻抗 100kΩ)
3: 0 ~ 1V DC (最小負載阻抗 100Ω)
4: 0 ~ 10V DC (最小負載阻抗 1000Ω)
5: 0 ~ 5V DC (最小負載阻抗 500Ω)
6: 1 ~ 5V DC (最小負載阻抗 500Ω)
4W: -10 ~ +10V DC (最小負載阻抗 2000Ω)
5W: -5 ~ + V DC (最小負載阻抗 1000Ω)
0: 指定電壓範圍 (請參閱**輸出規格**)

[3] 供給電源

AC 電源

B: 100V AC
C: 110V AC
D: 115V AC
F: 120V AC
G: 200V AC
H: 220V AC
J: 240V AC

DC 電源

S: 12V DC
R: 24V DC

[4] 選項

空白: 無
/Q: 有選項 (由**選項規格**指定)

選項規格: Q (可複選)

塗層處理 (有關詳細資訊, 請參考公司的網站。)

/C01: 矽膠塗層
/C02: 聚氨酯塗層
/C03: 橡膠塗層

端子螺絲材質

/S01: 不銹鋼

能麒企業股份有限公司
https://www.fcpro.com.tw

代理商:能麒企業股份有限公司

MG CO., LTD.
www.mgco.jp

一般規格

結構: 插拔式(Plug-in)設計
配線方式: M3.5 螺絲端子
端子螺絲: 鉻化鋼(標準)或不銹鋼
外殼材質: 阻燃樹脂(黑色)
隔離: 輸入–輸出–供給電源之間
輸出範圍: 0 ~ 120% (1 ~ 5V DC 時)
零點(zero)調整範圍: -5 ~ +5% (從前面板調整)
跨度(span)調整範圍: 95 ~ 105% (從前面板調整)

輸入規格

• AC 電壓輸入範圍: 0 ~ 250V AC
  最小跨度(span): 50mV
  輸入頻率: 15Hz ~ 1kHz (100% 輸入時)
  輸入阻抗: 100kΩ 以上

輸出規格

■ DC 電流輸出: 0 ~ 20mA DC
  最小跨度(span): 1mA
  偏置(offset): 最大 1.5倍跨度
  容許負載阻抗: 使輸出端子間電壓為 15V 以下的阻抗值
■ DC 電壓輸出: -10 ~ +12V DC
  最小跨度(span): 5mV
  偏置(offset): 最大 1.5倍跨度
  容許負載阻抗: 使負載電流小於 10mA 的阻抗值; 負電壓輸出時 5mA (輸出 0.5V 以上)

安裝規格

供給電源
• AC 電源: 容許電壓範圍為額定電壓±10%, 50/60±2Hz, 約 2VA
• DC 電源: 容許電壓範圍為額定電壓±10%, 最大漣波 10%p-p, 約 2W (24V 時約 80mA)
使用溫度範圍: -5 ~ +55°C (23 ~ 131°F)
使用濕度範圍: 30 ~ 90%RH (無結露)
固定方式: 壁掛或 DIN滑軌
重量: 450g (0.99lb)

性能 (跨度的百分比)

基準精度: ±0.4%
溫度係數: ±0.05% /°C (±0.03% /°F)
反應時間: 0.7秒以下 (0 → 90%)
輸出漣波: 0.5%p-p 以下
電源電壓變動的影響: ±0.1% /容許電壓範圍
絕緣阻抗: 100MΩ 以上 /500V DC
耐電壓: 2000V AC @1分鐘 (輸入–輸出–電源–大地之間)

能麒企業股份有限公司
https://www.fapro.com.tw

外型尺寸及端子配置圖　單位: mm [inch]

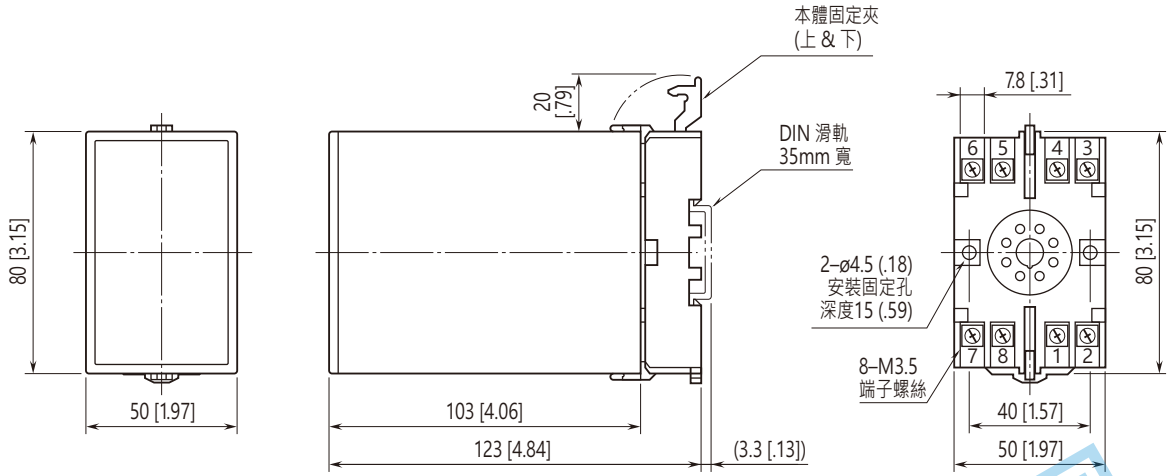

• 安裝時，各單元之間不需要保留額外的空間。

電路概要和接線圖

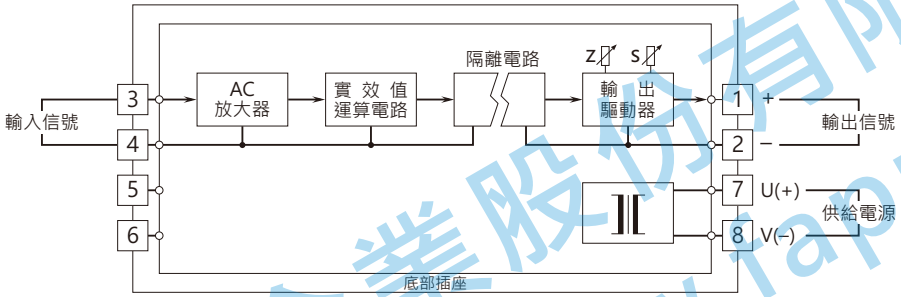

⚠ 規格如有更改，恕不另行通知。

能麒企業股份有限公司
https://www.iapro.com.tw