插拔式信號變換器 K-UNIT

直流信號警報設定器

(大型旋鈕設定、繼電器c接點輸出)

主要機能與特色

- 在預設直流輸入信號位準提供繼電器接點輸出
- 1點或2點(上限/下限)警報
- 使用大型旋鈕設定調整

應用例

- 各種警報應用

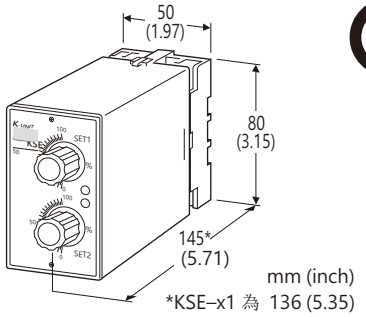

型號: KSE-[1][2]-[3][4]

訂購時指定事項

- 訂購代碼: KSE-[1][2]-[3][4]
  請參考下面 [1] ~ [4] 項說明, 並指定各項代碼。
  (例如: KSE-A2-K3/Q)
- 指定選項代碼 /Q 的規格
  (例如: /C01/S01)

[1] 輸入信號

電流輸入
  A: 4 ~ 20mA DC (輸入阻抗 250Ω)
電壓輸入
  6: 1 ~ 5V DC (最小輸入阻抗 500kΩ)

[2] 輸出信號

1: 1點警報 (上限警報)
2: 2點警報 (上限/下限警報)

[3] 供給電源

AC 電源
  K3: 100 ~ 120V AC
    (容許電壓範圍 90 ~ 132V, 47 ~ 66Hz)
  L3: 200 – 240 V AC
    (容許電壓範圍 180 ~ 264V, 47 ~ 66Hz)

[4] 選項

空白: 無
/Q: 有選項 (由**選項規格**指定)

選項規格: Q (可複選)

塗層處理 (有關詳細資訊, 請參考公司的網站。)
  /C01: 矽膠塗層
  /C02: 聚氨酯塗層
  /C03: 橡膠塗層
端子螺絲材質
  /S01: 不銹鋼

一般規格

結構: 插拔式(Plug-in)設計
連接: M3.5螺絲端子
螺絲端子: 鉻化鋼(標準)或不銹鋼
外殼材質: 阻燃樹脂 (黑色)
隔離: 輸入–輸出–供給電源之間
設定值調整: 大型旋鈕 (前面板), -15 ~ +120%
  前面板上的刻度僅供參考。請輸入模擬信號並檢查繼電器的動作, 以完成實際設定。
滯後(死區): 約 1%
監視指示燈: 紅色 LED, 線圈激磁時亮燈

輸入規格

■ DC 電流輸入:
  輸入端子會連接附屬的分流用電阻(0.5W)

輸出規格

■ 繼電器接點輸出
  額定負載: 120V AC @1A (cos θ = 1)
    (要符合歐盟指令時, 電流值需為 0.5A 以下)
    240V AC @0.5A (cos θ = 1)
    (要符合歐盟指令時, 電流值需為 0.5A 以下)
    30V DC @1A (電阻性負載)
    (要符合歐盟指令時, 電流值需為 0.5A 以下)
  最大開閉電壓: 380V AC 或 125V DC
  最大開閉功率: 120VA 或 30W
  最小適用負載: 5V DC @10mA
  機械壽命: 5000萬次 (無負載時)
  電感性負載使用時, 為了延長繼電器的使用壽命, 建議使用外部保護方式。

能麒企業股份有限公司
https://www.fapro.com.tw

代理商:能麒企業股份有限公司

MG CO., LTD.
www.mgco.jp

警報動作　　( )內為端子編號

• **輸出信號代碼 : 1**

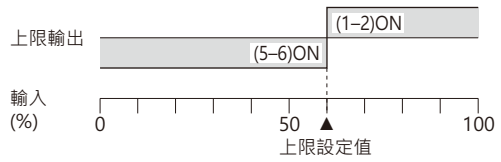

• **輸出信號代碼 : 2**

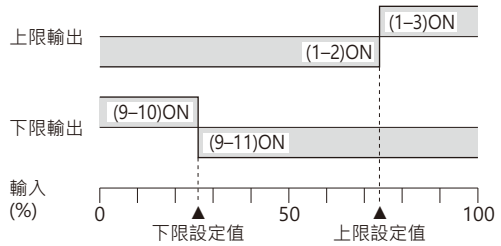

停電時的動作

• 輸出信號代碼 1 : 端子 (5 – 6) 接點導通 (ON)
• 輸出信號代碼 2 : 端子 (1 – 2)、(9 – 11) 接點導通 (ON)

安裝規格

耗電量
• AC 電源: 約 3VA
使用溫度範圍: -5 ~ +55°C (23 ~ 131°F)
使用濕度範圍: 30 ~ 90%RH (無結露)
固定方式: 壁掛或 DIN滑軌
重量: 310g (0.68lb)

性能 (跨度的百分比)

動作點的再現性: ±0.3%
溫度係數: ±0.05% /°C (±0.03% /°F)
反應時間: 0.5秒以下 (90% 設定值時 0 → 100% 輸入)
電源電壓變動的影響: ±0.1% /容許電壓範圍
絕緣阻抗: 100MΩ 以上 /500V DC
耐電壓: 2000 V AC @1分鐘 (輸入–輸出–電源之間)
2000 V AC @1分鐘 (輸入或輸出或電源–大地之間)

標準及認證

EU 符合性:
EMC 指令
EMI EN 61000-6-4
EMS EN 61000-6-2
低電壓指令
EN 61010-1
測量類別 II (輸出)
安裝類別 II (電源)
污染等級 2
輸入–輸出–電源之間: 基本絕緣 (300V)
RoHS 指令

能麒企業股份有限公司
https://www.fapro.com.tw

面板視圖

■ KSE-x1

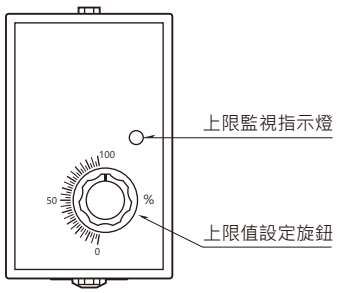

■ KSE-x2

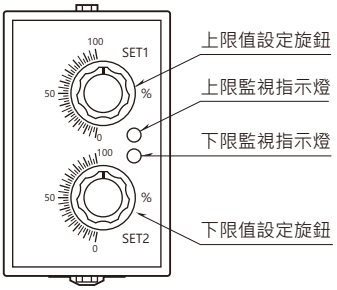

外型尺寸圖　單位: mm [inch]

■ KSE-x1

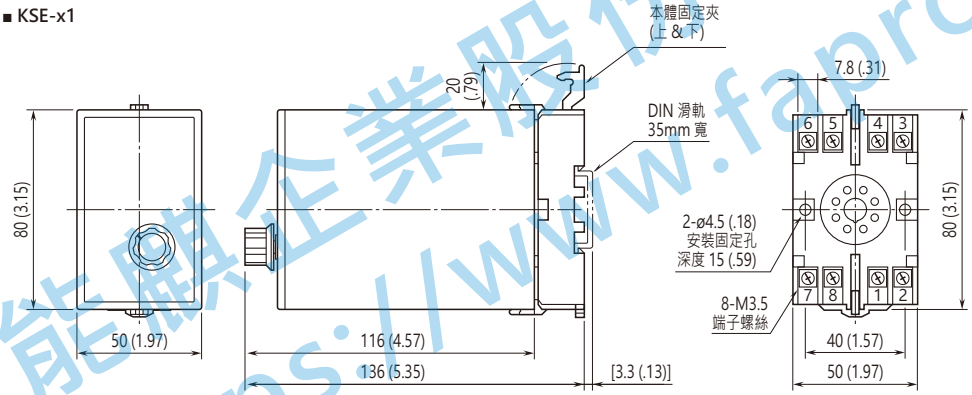

• 安裝時，單元之間不需要保留額外的空間。

■ KSE-x2

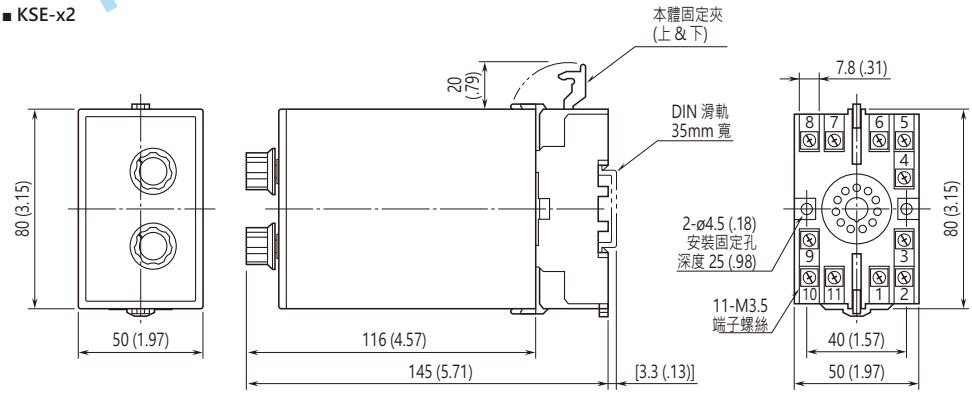

• 安裝時，單元之間不需要保留額外的空間。

能麒企業股份有限公司
https://www.fapro.com.tw

代理商:能麒企業股份有限公司

端子配置圖　單位: mm (inch)

■ KSE-x1

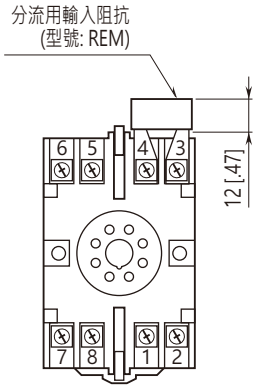

電流輸入時, 輸入端子上會
連接分流用電阻。

■KSE-x2

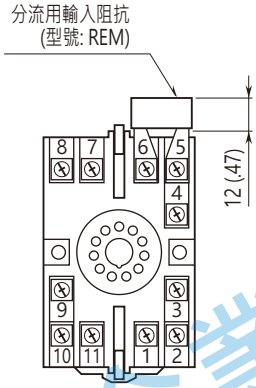

電流輸入時, 輸入端子上會
連接分流用電阻。

能麒企業股份有限公司
https://www.fapro.com.tw

電路概要和接線圖

■KSE-x1

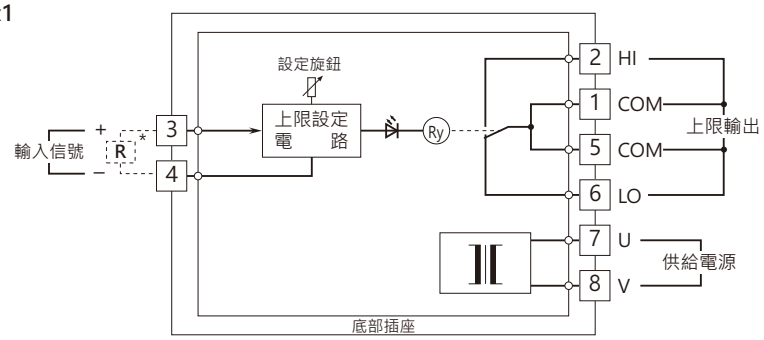

* 電流輸入時, 輸入端子上會連接分流用電阻。

■ 繼電器接點保護措施

• AC 負載時

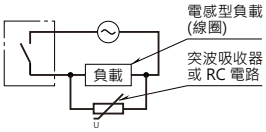

• DC 負載時

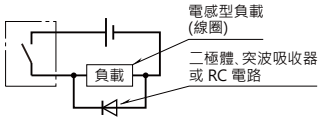

■KSE-x2

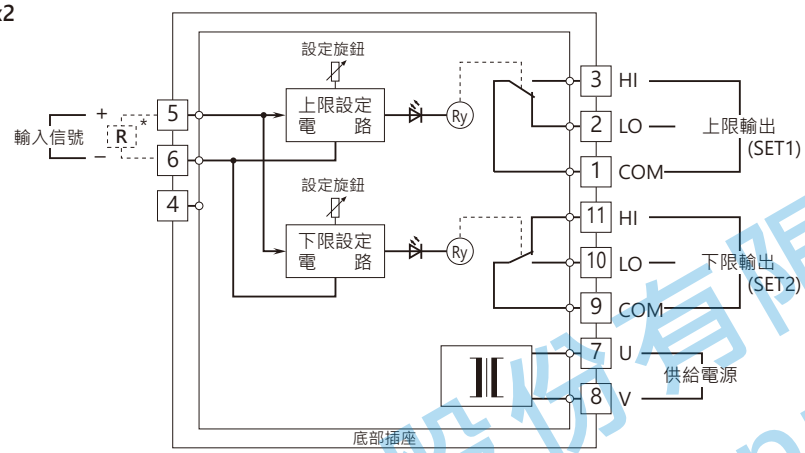

* 電流輸入時, 輸入端子上會連接分流用電阻。

⚠ 規格如有更改，恕不另行通知。

能麒企業股份有限公司
https://www.fapro.com.tw