插拔式信號變換器 K-UNIT

PT 變換器

(不需輔助電源,有效值運算)

主要機能與特色

- 將比壓器的 AC 電壓轉換為標準製程信號
- 最小輸出漣波
- 不需輔助電源
- 絕緣隔離高達 2000V AC
- 可緊密安裝

應用例

- 集中監控電力盤測量的電力線路和電源電壓
- 監視異常壓降, 檢出過載發生

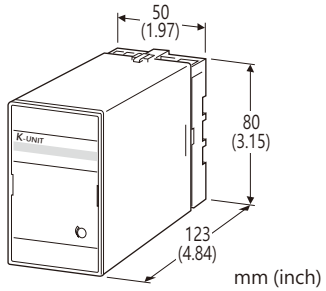

型號: KPNE–[1][2][3]

訂購時指定事項

- 訂購代碼: KPNE–[1][2][3]
  請參考下面 [1] ~ [3] 項說明, 並指定各項代碼。
  (例如: KPNE-55/Q)
- 指定選項代碼/Q 的規格
  (例如: /C01/S01)

[1] 輸入信號

電壓輸入
5: 0 ~ 150V AC (在 90 ~ 150V 範圍內使用)
6: 0 ~ 300V AC (在 180 ~ 300V 範圍內使用)

[2] 輸出信號

電流輸出
G: 0 ~ 1mA DC (最大負載阻抗 5000Ω)
電壓輸出
3: 0 ~ 1V DC (最小負載阻抗 2000Ω)
4: 0 ~ 10V DC (最小負載阻抗 20kΩ)
5: 0 ~ 5V DC (最小負載阻抗 10kΩ)

[3] 選項

空白: 無
/Q: 有選項 (由**選項規格**指定)

選項規格: Q (可複選)

塗層處理 (有關詳細資訊, 請參考公司的網站。)
/C01: 矽膠塗層
/C02: 聚氨酯塗層
/C03: 橡膠塗層
端子螺絲材質
/S01: 不銹鋼

一般規格

結構: 插拔式(Plug-in)設計
配線方式: M3.5螺絲端子
端子螺絲: 鉻化鋼(標準)或不銹鋼
外殼材質: 阻燃樹脂 (黑色)
隔離: 輸入–輸出之間
輸入波形條件: 第 3次諧波 15% 以下
輸出範圍: 60 ~ 120% (0 ~ 5V 時)
跨度(span)調整範圍: 95 ~ 105% (從前面板調整)

輸入規格

輸入頻率: 50 或 60Hz
輸入損失: 2VA 以下
過載能力: 額定的 150% (10秒)、120% (連續)
動作範圍: 額定電壓的 60 ~ 120%

輸出規格

■輸入-輸出的關係(例)

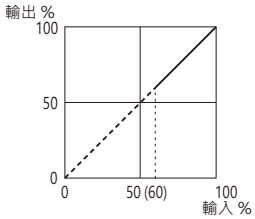

注意: 在 0 ~ 60% 的輸入範圍內雖有輸出信號, 但不在保證精度範圍內。

安裝規格

使用溫度範圍: -10 ~ +55°C (14 ~ 131°F)
使用濕度範圍: 30 ~ 85%RH (無結露)
固定方式: 壁掛或 DIN滑軌
重量: 200g (0.44lb)

能麒企業股份有限公司
https://www.kiro.com.tw

代理商:能麒企業股份有限公司

MG CO., LTD.
www.mgco.jp

性能 (跨度的百分比)

基準精度: ±0.5% (23°C±10°C 或 73.4°F±18°F, 45 ~ 65Hz 時)
反應時間: 2秒以下 (落在最終穩定值 ±1% 範圍內所需的時間)
輸出漣波: 1%p-p 以下
絕緣阻抗: 100MΩ 以上 /500V DC
耐電壓: 2000V AC @1分鐘 (輸入–輸出–大地之間)
耐衝擊電壓: 1.2/50μs, ±5kV (輸入–輸出或大地之間)

接線圖

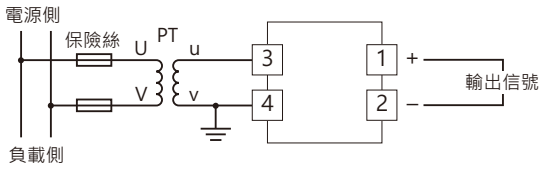

外型尺寸及端子配置圖 單位: mm (inch)

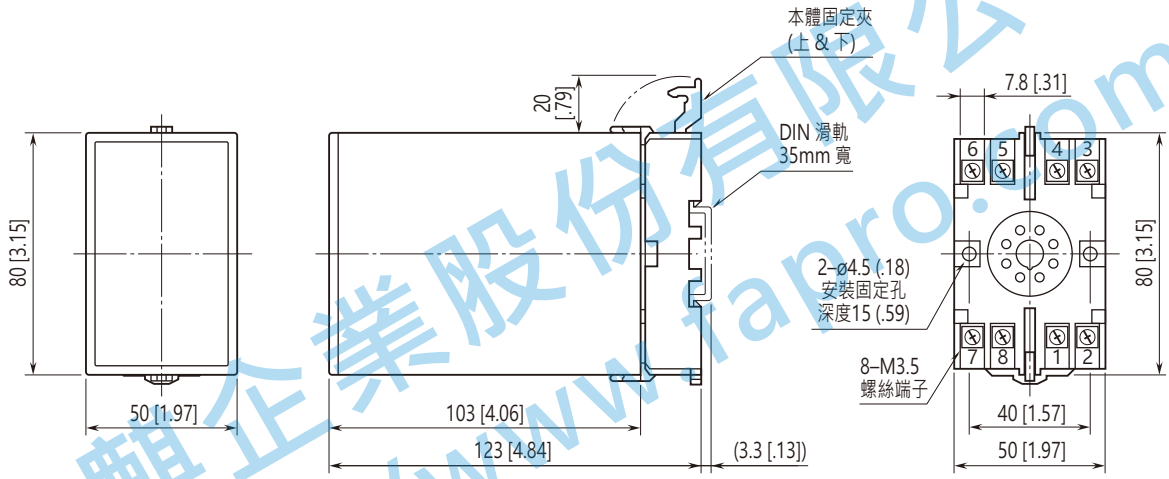

• 安裝時，各單元之間不需要保留額外的空間。

⚠ 規格如有更改，恕不另行通知。

能麒企業股份有限公司
https://www.iapro.com.tw

代理商:能麒企業股份有限公司

MG CO., LTD.
www.mgco.jp