插拔式信號變換器 K-UNIT

相位變換器

(不需輔助電源)

主要機能與特色

- 透過輸入 PT、CT 信號計算相位角, 並輸出成比例的直流信號
- 直流輸出信號具適合 PC 或 PLC 輸入的低漣波信號
- 絕緣隔離高達 2000V AC
- 可緊密安裝
- 不需輔助電源

應用例

- 對工廠或建築物中的電源管理系統進行集中監控
- 測量馬達的相位角

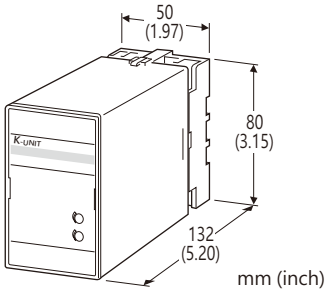

型號: KEPAN–[1][2][3][4][5]

訂購時指定事項

- 訂購代碼: KEPAN–[1][2][3][4][5]
  請參考下面 [1] ~ [5] 項說明, 並指定各項代碼。
  (例如: KEPAN-11PA/Q)
- 特殊輸出範圍(輸出代碼 Z & 0 選擇時)
- 指定選項代碼 /Q 的規格
  (例如: /C01/S01)

[1] 種類

1: 3相 3線式
4: 3相 4線式

[2] 輸入信號 (平衡負載)

1: 110V / 5A AC
2: 110V / 1A AC
3: 220V / 1A AC
4: 220V / 5A AC
5: 220V/380V / 1A AC (3相 4線式)
6: 220V/380V / 5A AC (3相 4線式)
7: 110V/190V / 1A AC (3相 4線式)
8: 110 V/190V / 5A AC (3相 4線式)

[3] 輸出信號極性

P: LAG 負極性, LEAD 正極性
M: LEAD 負極性, LAG 正極性

[4] 輸出信號

電流輸出
A: 4 ~ 20mA DC (最大負載阻抗 600Ω)
B: 2 ~ 10mA DC (最大負載阻抗 1200Ω)
C: 1 ~ 5mA DC (最大負載阻抗 2400Ω)
D: 0 ~ 20mA DC (最大負載阻抗 600Ω)
E: 0 ~ 16mA DC (最大負載阻抗 750Ω)
F: 0 ~ 10mA DC (最大負載阻抗 1200Ω)
G: 0 ~ 1mA DC (最大負載阻抗 12kΩ)
GW: -1 ~ +1mA DC (最大負載阻抗 10kΩ)
Z: 指定電流範圍 (請參閱輸出規格)

電壓輸出
1: 0 ~ 10mV DC (最小負載阻抗 10kΩ)
2: 0 ~ 100mV DC (最小負載阻抗 100kΩ)
3: 0 ~ 1V DC (最小負載阻抗 1000Ω)
4: 0 ~ 10V DC (最小負載阻抗 10kΩ)
5: 0 ~ 5V DC (最小負載阻抗 5000Ω)
6: 1 ~ 5V DC (最小負載阻抗 5000Ω)
1W: -10 ~ +10mV DC (最小負載阻抗 10kΩ)
2W: -100 ~ +100mV DC (最小負載阻抗 100kΩ)
3W: -1 ~ +1V DC (最小負載阻抗 1000Ω)
4W: -10 ~ +10V DC (最小負載阻抗 10kΩ)
5W: -5 ~ +5V DC (最小負載阻抗 5000Ω)
0: 指定電壓範圍 (請參閱**輸出規格**)

[5] 選項

空白: 無
/Q: 有選項 (由**選項規格**指定)

選項規格: Q (可複選)

塗層處理 (有關詳細資訊, 請參考公司的網站。)
/C01: 矽膠塗層
/C02: 聚氨酯塗層
/C03: 橡膠塗層

端子螺絲材質
/S01: 不銹鋼

一般規格

結構: 插拔式(Plug-in)設計
配線方式: M3.5螺絲端子
端子螺絲: 鉻化鋼(標準)或不銹鋼
外殼材質: 阻燃樹脂 (黑色)
隔離: 電壓輸入–電流輸入–輸出之間
計算方式: 相位角檢測
輸出範圍: 約 -10 ~ +120% (1 ~ 5V 時)
零點(zero)調整範圍: -5 ~ +5% (從前面板調整)
跨度(span)調整範圍: 95 ~ 105% (從前面板調整)

能麒企業股份有限公司
https://www.fsm.com.tw

代理商:能麒企業股份有限公司

MG CO., LTD.
www.mgco.jp

輸入規格

頻率: 50 或 60Hz

• 電壓輸入
輸入損失: 2.5VA
動作範圍: 額定電壓的 85 ~ 110%
容許過載能力: 額定電壓的 150% (10秒)、110% (連續)

• 電流輸入
輸入損失: 0.1VA (輸入信號 1A);
0.5VA (輸入信號 5A)
動作範圍: 額定電流的 10 ~ 120%
容許過載能力: 額定電流的 1000% (3秒)、200% (10秒)、
120% (連續)

■ 輸入範圍: LAG 60° ~ 0 ~ LEAD 60° 或
LEAD 60° ~ 0 ~ LAG 60°

輸出規格

■ DC 電流輸出: 0 ~ 20mA DC 及 ±1mA
最小跨度(span): 1mA
偏置(offset): 最大 1.5倍輸出跨度
容許負載阻抗: 使輸出端子間電壓為 12V 以下的阻抗值

■ DC 電壓輸出: -10 ~ +12V DC
最小跨度(span): 5mV
偏置(offset): 最大 1.5倍輸出跨度
容許負載阻抗: 使負載電流小於 1mA 的阻抗值
(輸出為 0.5V 以上時)

■ 輸入-輸出的關係(例)

• LAG 負極性, LEAD 正極性

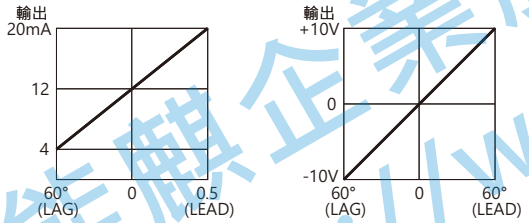

• LEAD 負極性, LAG 正極性

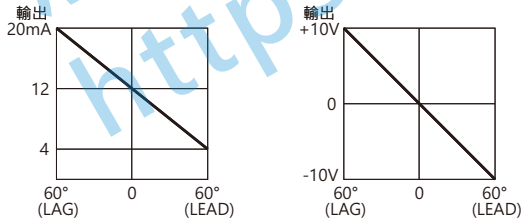

注意: 當輸入電流為額定的 5% 以下時, 輸出可能會變得不穩定(振盪)。

安裝規格

使用溫度範圍: -10 ~ +55°C (14 ~ 131°F)
使用濕度範圍: 30 ~ 85%RH (無結露)
固定方式: 壁掛或 DIN滑軌
重量: 400g (0.88lb)

性能 (跨度的百分比)

基準精度: ±2% (平衡負載時)
(23°C±10°C 或 73.4°F±18°F, 45 ~ 65Hz 時)
反應時間: 2秒以下 (落在最終穩定值 ±1% 範圍內所需的時間)
輸出漣波: 0.5%p-p 以下
絕緣阻抗: 100MΩ 以上 /500V DC
耐電壓: 2000V AC @1分鐘
(電壓輸入–電流輸入–輸出–大地之間)
耐衝擊電壓: 1.2/50μs, ±5kV (輸入–輸出或大地之間)

能麒企業股份有限公司
https://www.fapro.com.tw

代理商:能麒企業股份有限公司

MG CO., LTD.
www.mgco.jp

接線圖

■ 3相 3線式

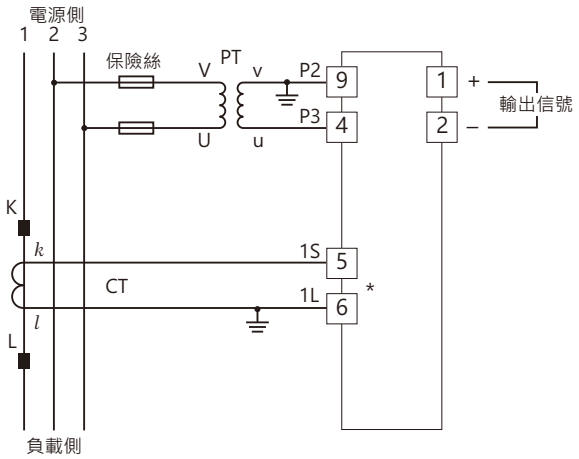

■ 3相 4線式

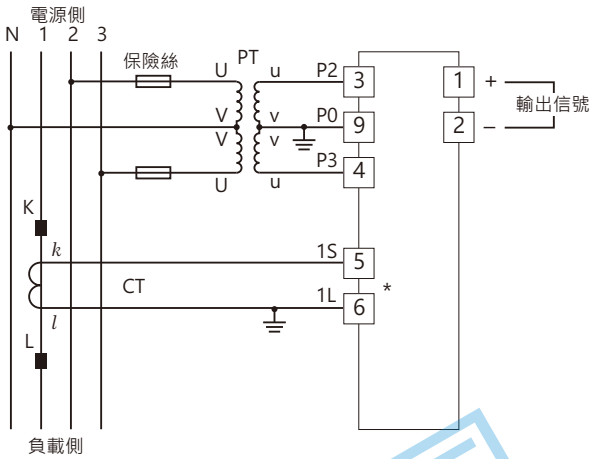

*端子上會安裝 CT 保護器(型號: CTM)。

外型尺寸圖 單位: mm (inch)

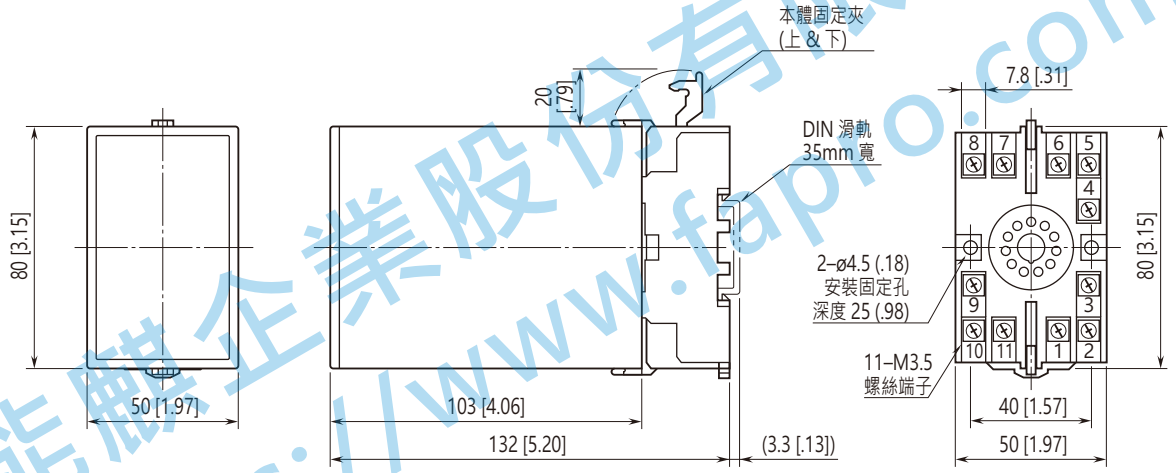

• 安裝時，各單元之間不需要保留額外的空間。

端子配置圖 單位: mm (inch)

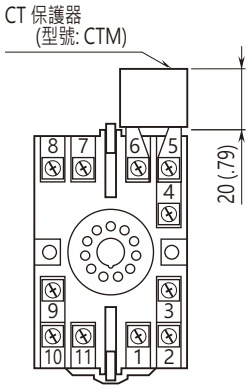

能麒企業股份有限公司
https://www.fapro.com.tw

⚠ 規格如有更改，恕不另行通知。

能麒企業股份有限公司
https://www.fapro.com.tw