插拔式信號變換器 K-UNIT

配電器

(輸出入間隔離)

主要機能與特色
- 可提供 4 ~ 20mA DC 電流信號回路電源
- 具短路保護
- 適用智能傳送器
- 絕緣隔離高達 2000V AC
- 可緊密安裝

應用例
- 可與各種兩線式變換器組合使用
- 信號隔離應用 (4 ~ 20mA 輸入)

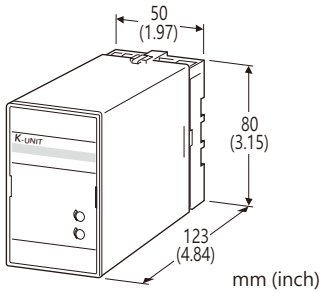

型號: KDY–[1]–[2][3]

訂購時指定事項

- 訂購代碼: KDY-[1]-[2][3]
  請參考下面 [1] ~ [3] 項說明, 並指定各項代碼。
  (例如: KDY-A-B/Q)
- 特殊輸出範圍 (適用於代碼 Z 和 0)
- 指定選項代碼/Q 的規格
  (例如: /C01/S01)

輸入信號

電流輸入
  4 ~ 20mA DC (輸入阻抗 250Ω)

[1] 輸出信號

電流輸出
  A: 4 ~ 20mA DC (最大負載阻抗 750Ω)
  B: 2 ~ 10mA DC (最大負載阻抗 1500Ω)
  C: 1 ~ 5mA DC (最大負載阻抗 3000Ω)
  D: 0 ~ 20mA DC (最大負載阻抗 750Ω)
  E: 0 ~ 16mA DC (最大負載阻抗 900Ω)
  F: 0 ~ 10mA DC (最大負載阻抗 1500Ω)
  G: 0 ~ 1mA DC (最大負載阻抗 15kΩ)
  Z: 指定電流範圍 (請參閱**輸出規格**)

電壓輸出
  1: 0 ~ 10mV DC (最小負載阻抗 10kΩ)
  2: 0 ~ 100mV DC (最小負載阻抗 100kΩ)
  3: 0 ~ 1V DC (最小負載阻抗 100Ω)
  4: 0 ~ 10V DC (最小負載阻抗 1000Ω)
  5: 0 ~ 5V DC (最小負載阻抗 500Ω)
  6: 1 ~ 5V DC (最小負載阻抗 500Ω)
  4W: -10 ~ +10V DC (最小負載阻抗 2000Ω)
  5W: -5 ~ +5V DC (最小負載阻抗 1000Ω)
  0: 指定電壓範圍 (請參閱**輸出規格**)

[2] 供給電源

AC 電源
  B: 100V AC
  C: 110V AC
  D: 115V AC
  F: 120V AC
  G: 200V AC
  H: 220V AC
  J: 240V AC

DC 電源
  S: 12V DC
  R: 24V DC

[3] 選項

空白: 無
/Q: 有選項 (由**選項規格**指定)

選項規格: Q (可複選)

塗層處理 (有關詳細資訊, 請參考公司的網站。)
  /C01: 矽膠塗層
  /C02: 聚氨酯塗層
  /C03: 橡膠塗層

端子螺絲材質
  /S01: 不銹鋼

一般規格

結構: 插拔式(Plug-in)設計
配線方式: M3.5 螺絲端子
端子螺絲: 鉻化鋼(標準)或不銹鋼
外殼材質: 阻燃樹脂(黑色)
隔離: 輸入–輸出–供給電源之間
輸出範圍: 約 -10 ~ +120% (1 ~ 5V DC 時)
零點(zero)調整範圍: -5 ~ +5% (從前面板調整)
跨度(span)調整範圍: 95 ~ 105% (從前面板調整)

能麒企業股份有限公司
https://www.capro.com.tw

代理商:能麒企業股份有限公司

MG CO., LTD.
www.mgco.jp

2線式傳感器用電源規格

輸出電壓範圍: 24 ~ 28V DC (無負載時)
額定電流容量: 22mA DC 以下
• 短路保護電路
限制電流: 40mA 以下
容許短路時間: 無限制

輸入規格

■ DC 電流輸入: 內建輸入用分流電阻

輸出規格

■ DC 電流輸出: 0 ~ 20mA DC
最小跨度(span): 1mA
偏置(offset): 最大 1.5倍跨度
容許負載阻抗: 使輸出端子間電壓為 15V 以下的阻抗值
■ DC 電壓輸出: -10 ~ +12V DC
最小跨度(span): 5mV
偏置(offset): 最大 1.5倍跨度
容許負載阻抗: 使負載電流小於 10mA 的阻抗值; 負電壓輸出時 5mA (輸出 0.5V 以上)

安裝規格

供給電源
• AC 電源: 容許電壓範圍為額定電壓±10%, 50/60±2Hz, 約 3VA
• DC 電源: 容許電壓範圍為額定電壓±10%, 最大漣波 10%p-p, 約 3W (24V 時約 120mA)
使用溫度範圍: -5 ~ +55°C (23 ~ 131°F)
使用濕度範圍: 30 ~ 90%RH (無結露)
固定方式: 壁掛或 DIN滑軌
重量: 400g (0.88lb)

性能 (跨度的百分比)

基準精度: ±0.1%
溫度係數: ±0.02% /°C (±0.01% /°F)
反應時間: 0.5秒以下 (0 → 90%)
電源電壓變動的影響: ±0.1% /容許電壓範圍
絕緣阻抗: 100MΩ 以上 /500V DC
耐電壓: 2000V AC @1分鐘 (輸入–輸出–電源–大地之間)

能麒企業股份有限公司
https://www.fapro.com.tw

外型尺寸及端子配置圖　單位: mm [inch]

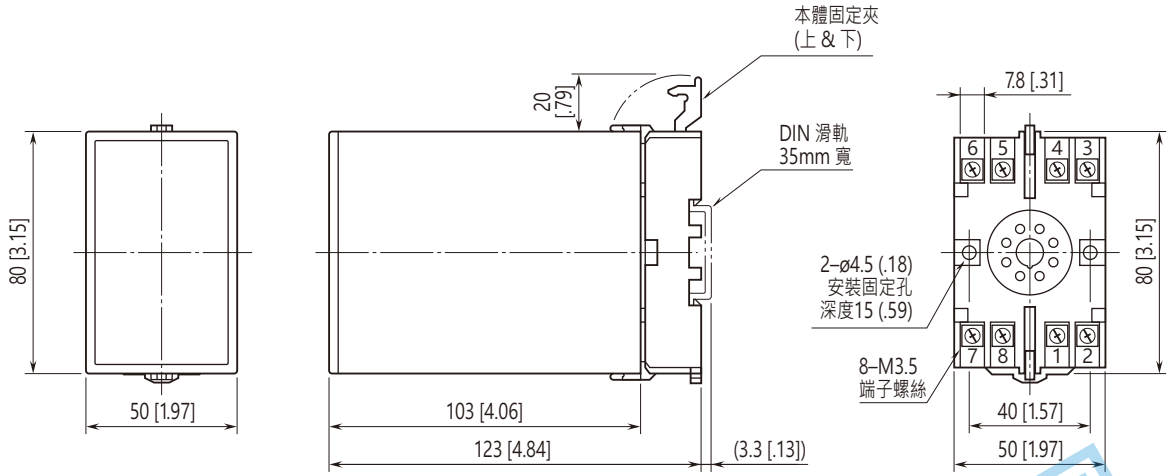

• 安裝時，各單元之間不需要保留額外的空間。

電路概要和接線圖

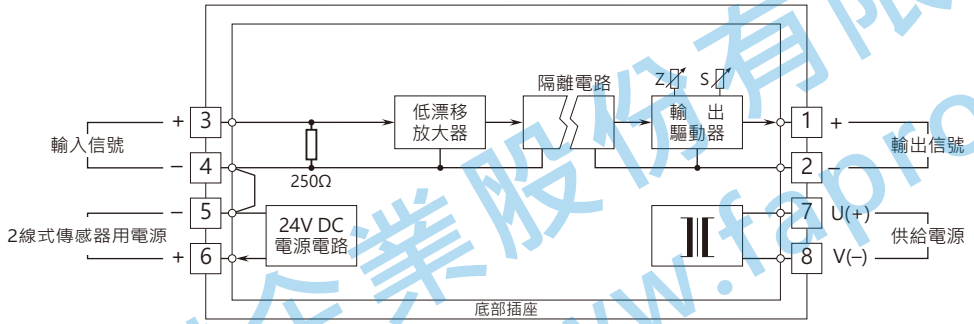

■ 作為配電器使用時

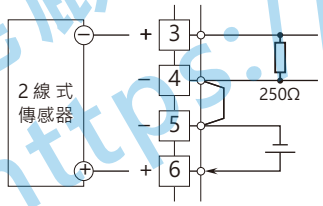

■ 作為信號隔離器使用時

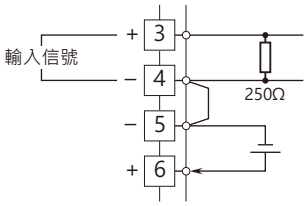

⚠ 規格如有更改，恕不另行通知。

能麒企業股份有限公司
https://www.fapro.com.tw