# 插拔式信號變換器 K-UNIT

## 零相比流器(ZCT)變換器

**主要機能與特色**
- 將零相比流器(ZCT)的 AC 電流轉換為標準信號
- 具輸入濾波器
- 絕緣隔離高達 2000V AC
- 可緊密安裝

**應用例**
- 連續監測洩漏電流

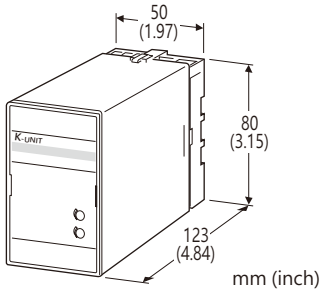


## 型號: KCEZ–[1][2]–[3][4]

### 訂購時指定事項
- 訂購代碼: KCEZ-[1][2]-[3][4]
  請參考下面 [1] ~ [4] 項說明, 並指定各項代碼。
  (例如: KCEZ-AA-B/Q)
- 特殊輸入和輸出範圍 (適用於代碼 Z 和 0)
- 指定選項代碼 /Q 的規格
  (例如: /C01/S01)

### [1] 輸入信號
電流輸入
- A: 0 ~ 0.1mA AC (輸入阻抗 10Ω)
- B: 0 ~ 1.5mA AC (輸入阻抗 10Ω)
- Z: 指定電流範圍 (請參閱**輸入規格**)
  (但 0% 輸入必需為 0mA)

### [2] 輸出信號
電流輸出
- A: 4 ~ 20mA DC (最大負載阻抗 750Ω)
- B: 2 ~ 10mA DC (最大負載阻抗 1500Ω)
- C: 1 ~ 5mA DC (最大負載阻抗 3000Ω)
- D: 0 ~ 20mA DC (最大負載阻抗 750Ω)
- E: 0 ~ 16mA DC (最大負載阻抗 900Ω)
- F: 0 ~ 10mA DC (最大負載阻抗 1500Ω)
- G: 0 ~ 1mA DC (最大負載阻抗 15kΩ)
- Z: 指定電流範圍 (請參閱**輸出規格**)

電壓輸出
- 1: 0 ~ 10mV DC (最小負載阻抗 10kΩ)
- 2: 0 ~ 100mV DC (最小負載阻抗 100kΩ)
- 3: 0 ~ 1V DC (最小負載阻抗 100Ω)
- 4: 0 ~ 10V DC (最小負載阻抗 1000Ω)
- 5: 0 ~ 5V DC (最小負載阻抗 500Ω)
- 6: 1 ~ 5V DC (最小負載阻抗 500Ω)
- 4W: -10 ~ +10V DC (最小負載阻抗 2000Ω)
- 5W: -5 ~ +5V DC (最小負載阻抗 1000Ω)
- 0: 指定電壓範圍 (請參閱**輸出規格**)

### [3] 供給電源
AC 電源
- B: 100V AC
- C: 110V AC
- D: 115V AC
- F: 120V AC
- G: 200V AC
- H: 220V AC
- J: 240V AC

DC 電源
- S: 12V DC
- R: 24V DC

### [4] 選項
**空白**: 無
/Q: 有選項 (由**選項規格**指定)

### 選項規格: Q (可複選)
塗層處理 (有關詳細資訊, 請參考公司的網站。)
- /C01: 矽膠塗層
- /C02: 聚氨酯塗層
- /C03: 橡膠塗層

端子螺絲材質
- /S01: 不銹鋼

### 一般規格
結構: 插拔式(Plug-in)設計
配線方式: M3.5螺絲端子
端子螺絲: 鉻化鋼(標準)或不銹鋼
外殼材質: 阻燃樹脂(黑色)
隔離: 輸入–輸出–供給電源之間
輸出範圍: 0 ~ 120% (1 ~ 5V DC 時)
零點(zero)調整範圍: -5 ~ +5% (可從前面板調整)
跨度(span)調整範圍: 95 ~ 105% (可從前面板調整)

能麒企業股份有限公司
https://www.fapro.com.tw


代理商:能麒企業股份有限公司

MG CO., LTD.
www.mgco.jp

## 輸入規格

■ AC 電流輸入: 0 ~ 100mA AC
輸入阻抗: 內建 10Ω
最小跨度(span): 0.1mA
注意: 一次側電流取決於零相比流器的匝數(匝數比)。
[範例]
匝數比: 2000 : 1, 變換器輸入 0.1mA 時
0.1 × 2000 = 200 (mA)
匝數比: 133 : 1, 變換器輸入 1.5mA 時
1.5 × 133 = 200 (mA)

## 輸出規格

■ DC 電流輸出: 0 ~ 20mA DC
最小跨度(span): 1mA
偏置(offset): 最大 1.5倍跨度
容許負載阻抗: 使輸出端子間電壓為 15V 以下的阻抗值
■ DC 電壓輸出: -10 ~ +12V DC
最小跨度(span): 5mV
偏置(offset): 最大 1.5倍跨度
容許負載阻抗: 使負載電流小於 10mA 的阻抗值; 負電壓輸出時 5mA (輸出 0.5V 以上時)

## 安裝規格

供給電源
• AC 電源: 容許電壓範圍為額定電壓±10%, 50/60±2Hz, 約 3VA
• DC 電源: 容許電壓範圍為額定電壓±10%, 最大漣波 10%p-p, 約 2W (24V 時約 80mA)
使用溫度範圍: -5 ~ +55°C (23 ~ 131°F)
使用濕度範圍: 30 ~ 90%RH (無結露)
固定方式: 壁掛或 DIN滑軌
重量: 400g (0.88lb)

## 性能 (跨度的百分比)

基準精度: ±1%
溫度係數: ±0.05% /°C (±0.03% /°F)
反應時間: 0.7秒以下 (0 → 90%)
輸出漣波: 0.5%p-p 以下
電源電壓變動的影響: ±0.1% /容許電壓範圍 (輸入跨度小於 1mA 時為 ±1% (輸入代碼 A、Z 時))
絕緣阻抗: 100MΩ 以上 /500V DC
耐電壓: 2000V AC @1分鐘 (輸入–輸出–電源–大地之間)

能麒企業股份有限公司
https://www.fapro.com.tw

## 外型尺寸及端子配置圖　單位: mm [inch]

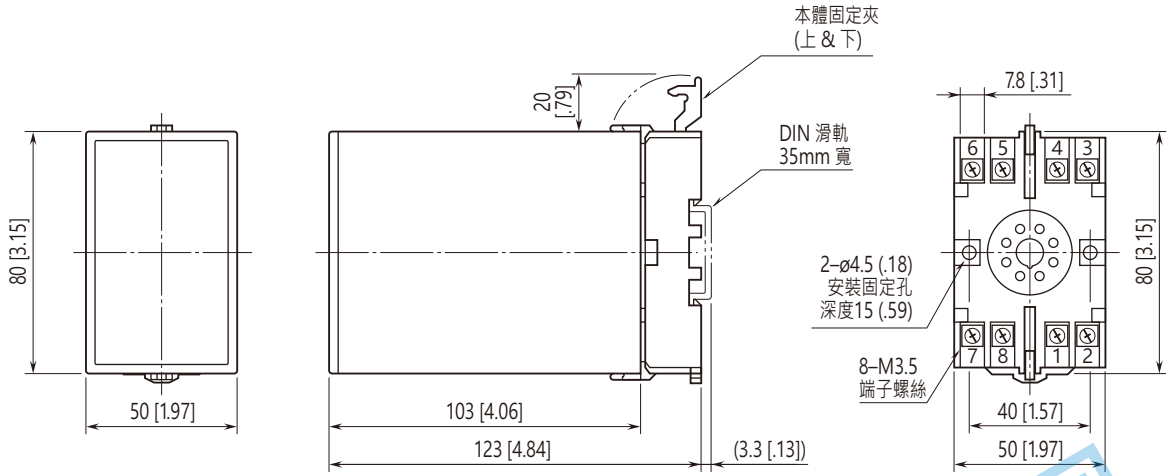


• 安裝時，各單元之間不需要保留額外的空間。

## 端子接線圖

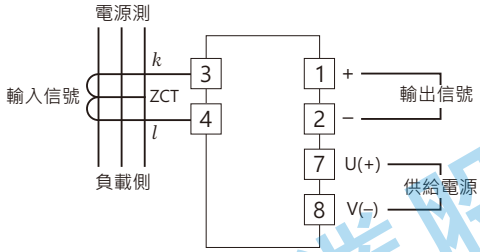


⚠ 規格如有更改，恕不另行通知。

能麒企業股份有限公司
https://www.fapro.com.tw