插拔式信號變換器 K-UNIT

CT 變換器

(平均值運算,正弦波輸入)

主要機能與特色

- 將比流器的 AC 電流轉換為標準製程信號
- 最小輸出漣波
- 具 CT 保護器, 防止變換器本體拔出時造成輸入回路開路
- 絕緣隔離高達 2000V AC
- 可緊密安裝

應用例

- 透過 DCS 或 PLC 監視馬達、泵浦或加熱器電流
- 集中監控電力盤測量的電力線路和電源電流

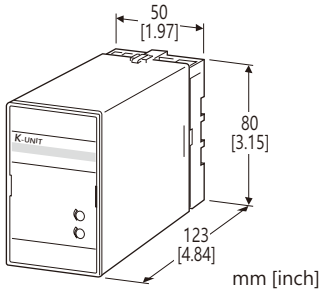

型號: KC–[1][2]–[3][4]

訂購時指定事項

- 訂購代碼: KC–[1][2]–[3][4]
  請參考下面 [1] ~ [4] 項說明, 並指定各項代碼。
  (例如: KC-1A-B/Q)
- 特殊輸出範圍(輸出代碼 Z & 0 選擇時)
- 指定選項代碼 /Q 的規格
  (例如: /C01/S01)

[1] 輸入信號

電流輸入
- 1: 0 ~ 1A AC
- 5: 0 ~ 5A AC

[2] 輸出信號

電流輸出
- A: 4 ~ 20mA DC (最大負載阻抗 600Ω)
- B: 2 ~ 10mA DC (最大負載阻抗 1200Ω)
- C: 1 ~ 5mA DC (最大負載阻抗 2400Ω)
- D: 0 ~ 20mA DC (最大負載阻抗 600Ω)
- E: 0 ~ 16mA DC (最大負載阻抗 750Ω)
- F: 0 ~ 10mA DC (最大負載阻抗 1200Ω)
- G: 0 ~ 1mA DC (最大負載阻抗 12kΩ)
- Z: 指定電流範圍 (請參閱**輸出規格**)

電壓輸出
- 1: 0 ~ 10mV DC (最小負載阻抗 10kΩ)
- 2: 0 ~ 100mV DC (最小負載阻抗 100kΩ)
- 3: 0 ~ 1V DC (最小負載阻抗 100Ω)
- 4: 0 ~ 10V DC (最小負載阻抗 1000Ω)
- 5: 0 ~ 5V DC (最小負載阻抗 500Ω)
- 6: 1 ~ 5V DC (最小負載阻抗 500Ω)
- 4W: -10 ~ +10V DC (最小負載阻抗 2000Ω)
- 0: 指定電壓範圍 (請參閱**輸出規格**)

[3] 輔助電源

AC 電源
- B: 100V AC
- C: 110V AC
- D: 115V AC
- F: 120V AC
- G: 200V AC
- H: 220V AC
- J: 240V AC

DC 電源
- R: 24V DC
- V: 48V DC
- P: 110V DC

[4] 選項

空白: 無
/Q: 有選項 (由**選項規格**指定)

選項規格: Q (可複選)

塗層處理 (有關詳細資訊, 請參考公司的網站。)
- /C01: 矽膠塗層
- /C02: 聚氨酯塗層
- /C03: 橡膠塗層

端子螺絲材質
- /S01: 不銹鋼

一般規格

結構: 插拔式(Plug-in)設計
配線方式: M3.5螺絲端子
端子螺絲: 鉻化鋼(標準)或不銹鋼
外殼材質: 阻燃樹脂 (黑色)
隔離: 輸入–輸出–輔助電源之間
輸入波形條件: 正弦波
輸出範圍: 0 ~ 120% (1 ~ 5V 時)
零點(zero)調整範圍: -5 ~ +5% (從前面板調整)
跨度(span)調整範圍: 95 ~ 105% (從前面板調整)

能麒企業股份有限公司
https://www.inpro.com.tw

代理商:能麒企業股份有限公司

MG CO., LTD.
www.mgco.jp

輸入規格

動作範圍: 額定的 0 ~ 120%
頻率: 50 或 60Hz
輸入損失: 0.1VA (輸入信號 0 ~ 1A)
0.5VA (輸入信號 0 ~ 5A)
容許過載能力: 額定電流的 1000% (3秒)、200% (10秒)、
120% (連續)

輸出規格

■ DC 電流輸出: 0 ~ 20mA DC
最小跨度(span): 1mA
偏置(offset): 最大 1.5倍輸出跨度
容許負載阻抗: 使輸出端子間電壓為 12V 以下的阻抗值
■ DC 電壓輸出: -10 ~ +12V DC
最小跨度(span): 5mV
偏置(offset): 最大 1.5倍輸出跨度
容許負載阻抗: 使負載電流小於 10mA 的阻抗值; 負電壓輸出
時 5mA 以下 (輸出為 0.5V 以上時)

■輸入-輸出的關係(例)

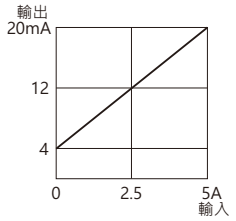

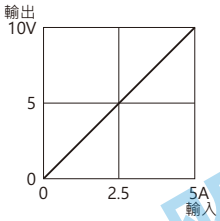

安裝規格

輔助電源
• AC 電源: 容許電壓範圍為額定電壓的 -15/+10%, 50/60Hz,
約 2VA
• DC 電源: 容許電壓範圍為額定電壓±10%;
但, 110V DC 額定時為 85 ~ 150V,
最大漣波 10%p-p, 約 2W (110V DC 時約 18mA)
使用溫度範圍: -10 ~ +55°C (14 ~ 131°F)
使用濕度範圍: 30 ~ 85%RH (無結露)
固定方式: 壁掛或 DIN滑軌
重量: 350g (0.77lb)

性能 (跨度的百分比)

基準精度: ±0.3% (23°C±10°C 或 73.4°F±18°F, 45 ~ 65 z 時)
反應時間: 1秒以下 (落在最終穩定值±1% 範圍內所需的時間)
輸出漣波: 0.5%p-p 以下
電源電壓變動的影響: ±0.1% /容許電壓範圍
絕緣阻抗: 100MΩ 以上 /500V DC
耐電壓: 2000V AC @1分鐘 (輸入–輸出–輔助電源–大地之間)
耐衝擊電壓: 1.2/50μs, ±5kV (輸入–輸出或大地之間)

能麒企業股份有限公司
https://www.fapro.com.tw

代理商:能麒企業股份有限公司

接線圖

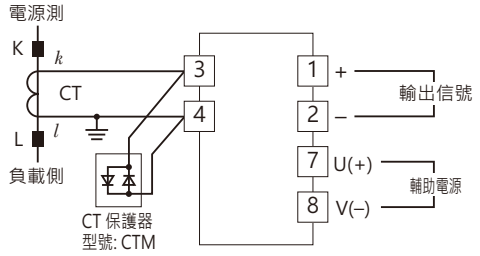

外型尺寸圖 單位: mm (inch)

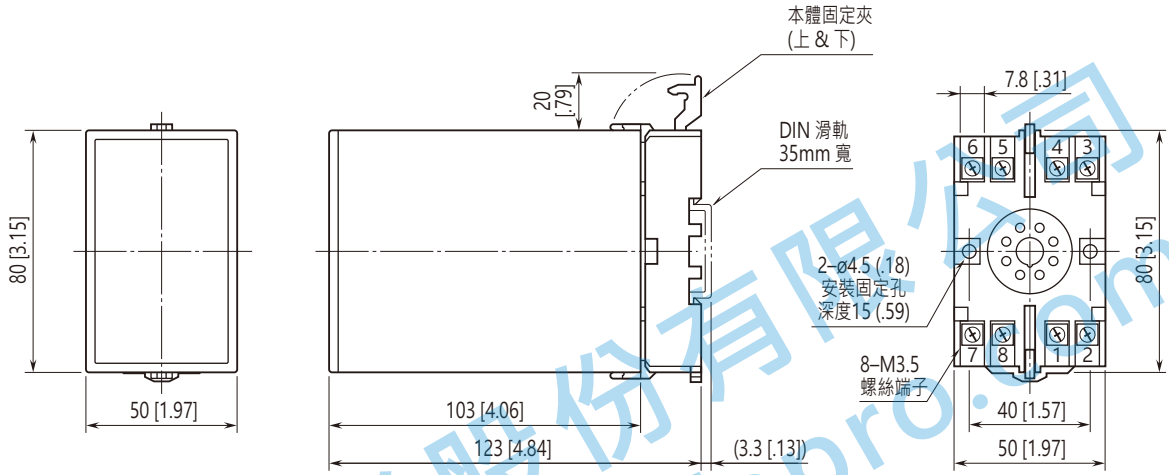

• 安裝時，各單元之間不需要保留額外的空間。

端子配置圖 單位: mm (inch)

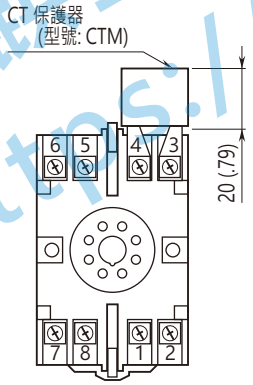

⚠ 規格如有更改，恕不另行通知。

能麒企業股份有限公司
https://www.fapro.com.tw

代理商:能麒企業股份有限公司

MG CO., LTD.
www.mgco.jp