節省空間的插拔式信號變換器 F-UNIT 系列

直流信號警報設定器

(指輪開關設定,2點警報)

主要機能與特色

- 在預設的直流輸入位準條件下, 提供雙切繼電器接點輸出
- 2點(上限/下限)警報輸出
- 使用指輪開關調整設定值
- 使用密封繼電器, 外部空氣無法進入
- 繼電器接點可連接 110V DC 負載
- 可緊密安裝

應用例

- 警報器
- 各種警報應用

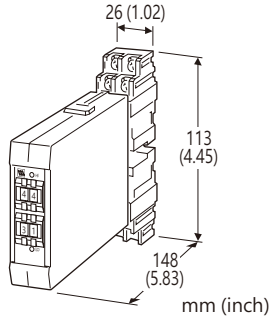

型號: FASD-[1]1-[2][3]

訂購時指定事項

- 訂購代碼: FASD-[1]1-[2][3]
  請參考下面 [1] ~ [3] 項說明, 並指定各項代碼。
  (例如: FASD-61-R/Q)
- 指定選項代碼 /Q 的規格
  (例如: /C01/S01)

[1] 輸入信號

電流輸入
  A1: 4 ~ 20mA DC (輸入阻抗 50Ω)
  G: 0 ~ 1mA DC (輸入阻抗 1000Ω)
電壓輸入
  4: 0 ~ 10V DC (最小輸入阻抗 1MΩ)
  5: 0 ~ 5V DC (最小輸入阻抗 1MΩ)
  6: 1 ~ 5V DC (最小輸入阻抗 1MΩ)

輸出信號

繼電器 c接點 (雙切)

設定值調整方式

1: 指輪開關

[2] 供給電源

AC 電源
  K: 85 ~ 132V AC
    (容許電壓範圍 85 ~ 132V, 47 ~ 66Hz)
  L: 170 ~ 264V AC
    (容許電壓範圍 170 ~ 264V, 47 ~ 66Hz)
DC 電源
  R: 24V DC
    (容許電壓範圍 24V±10%, 最大漣波 10%p-p)
  P: 110V DC
    (容許電壓範圍 85 ~ 150V, 最大漣波 10%p-p)

[3] 選項

空白: 無
/Q: 有選項 (由**選項規格**指定)

選項規格: Q (可複選)

塗層處理 (有關詳細資訊, 請參考公司的網站。)
  /C01: 矽膠塗層
  /C02: 聚氨酯塗層
  /C03: 橡膠塗層
端子螺絲材質
  /S01: 不銹鋼

一般規格

結構: 插拔式(Plug-in)設計
配線方式: M3.5 螺絲端子 (扭力 0.8N·m)
端子螺絲: 鍍鎳鋼(標準)或不銹鋼
外殼材質: 阻燃樹脂 (黑色)
隔離: 輸入–輸出–供給電源之間
設定值調整: 指輪開關(從前面板調整); 0 ~ 99%, 1% 增量
滯後幅度(死區): 約 1%
監視指示燈
  上限警報: 警報動作時紅色 LED 亮燈
  下限警報: 警報動作時綠色 LED 亮燈

輸入規格

■ DC 電流輸入: 內建輸入用分流電阻

輸出規格

■ 繼電器接點輸出: 100V AC @1A (cos θ = 1)
  120V AC @1A (cos θ = 1)
  240V AC @0.5A (cos θ = 1)
  30V DC @1A (電阻性負載)
最大開閉電壓: 380V AC 或 125V DC
最大開閉功率: 120VA 或 30W
最小適用負載: 5V DC @10mA
機械壽命: 5000萬次
為了最延長電感性負載時繼電器的使用壽命, 建議使用外部保護方式。

能麒企業股份有限公司
https://www.ccoro.com.tw

代理商:能麒企業股份有限公司

警報動作 ( )內為端子編號

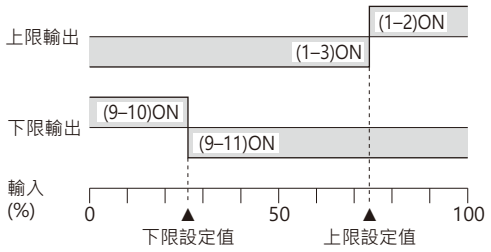

停電時的動作: 端子 1 – 3、9 – 11 ON (導通)

安裝規格

•AC 電源: 約 3VA
•DC 電源: 約 3W (24V DC 時約 130mA)
使用溫度範圍: -5 ~ +55°C (23 ~ 131°F)
使用濕度範圍: 30 ~ 90%RH (無結露)
固定方式: 壁掛 或 DIN滑軌; 可與標準安裝機架 BX-16H 組合
重量: 210g (0.46lb)

性能 (跨度的百分比)

基準精度: ±0.5%
警報動作點的再現性: ±0.05%
溫度係數: ±0.015% /°C (±0.008% /°F)
反應時間: 0.5秒以下 (90 % 設定時 0 → 100% 輸入)
電壓變動的影響: 在電壓範圍內 ±0.1%
絕緣阻抗: 100MΩ 以上 /500V DC
耐電壓: 2000V AC @1分鐘 (輸入–輸出–電源–大地之間)

前面板視圖

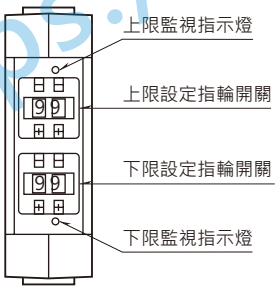

能麒企業股份有限公司
https://www.fapro.com.tw

外型尺寸及端子配置圖　單位: mm (inch)

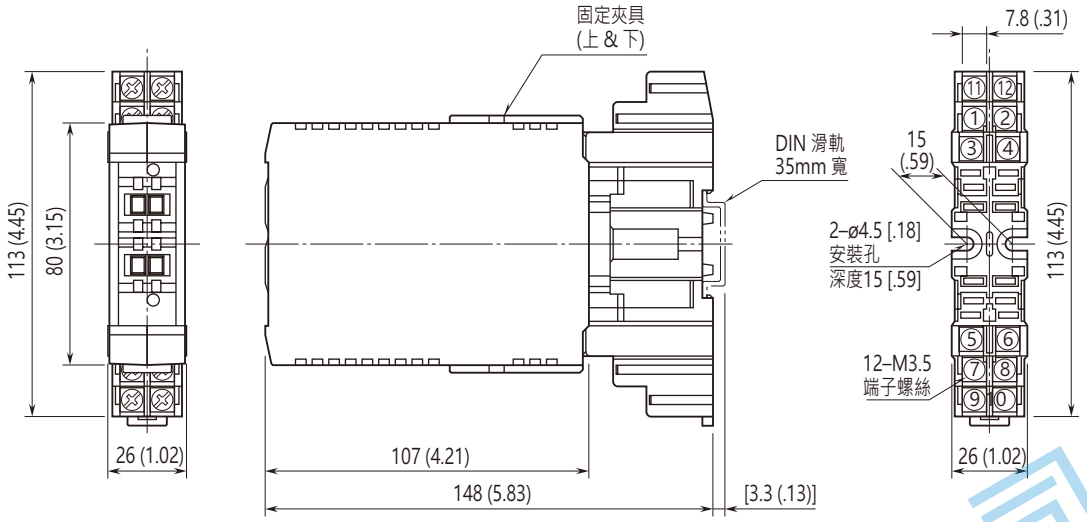

• 安裝時，單元之間不需要保留額外的空間。

電路概要和接線圖

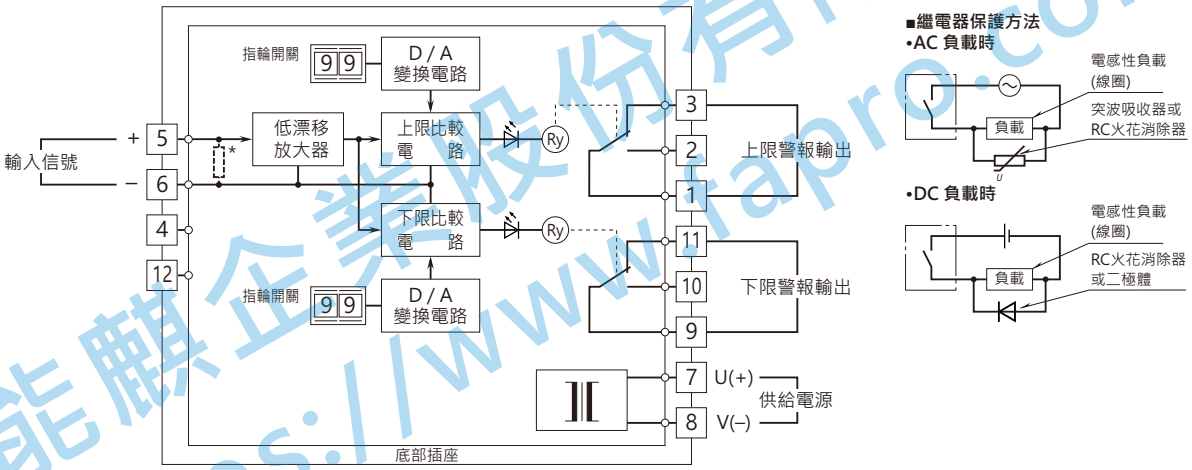

* 電流輸入時, 內建輸入用分流電阻。

⚠ 規格如有更改，恕不另行通知。

能麒企業股份有限公司
https://www.iapro.com.tw

代理商:能麒企業股份有限公司

MG CO., LTD.
www.mgco.jp